RIHO *limited*

2017 / 2018

Spis Treści

Indeks *04*
Riho *08*
Solid Surface *10*
Thermae Line *64*
Velvet *90*
Baltic i Scandic *96*
Funny Baths *104*

RIHO *limited*

Indeks

Solid Surface – wanny

Barcelona
BS05 - 170 x 70 cm
str. 14-15, 52

Bilbao
BS10 - 170 x 80 cm
BS12 - 150 x 75 cm
str. 16-17, 53

Burgos
BS42 - 180 x 102 cm
str. 20-21, 54

Girasole
BS48 - 180 x 100 cm
str. 22-23, 55

Granada
BS18 - 170 x 80 cm
BS20 - 190 x 90 cm
str. 24-25, 54

Madrid
BS40 - 180 x 86 cm
str. 26-27, 56

Malaga
BS30 - 160 x 75 cm
str. 28-29, 56

Zamora
BS47 - min. 184 x 84 cm
max. 220 x 100 cm
str. 34-35, 58

Solid Surface 2.0 – wanny

Barca
BS60 - 170 x 79 cm
str. 12-13, 52

Bilo
BS65 - 165 x 77 cm
str. 18-19, 53

Oviedo
BS50 - 160 x 160 cm
str. 30-31, 57

Toledo
BS55 - 158 x 110 cm
str. 32-33, 57

Wszystkie produkty z serii Solid Surface są standardowo dostarczane w wykończeniu białym matowym.

Solid Surface – umywalki

Avella
F7AN6042421110 - *42 x 42 cm*
F7AN6042421114 - ø 42 cm
F7AN6058361110 - 58 x 36 cm
str. 38-39, 60

Aviano
F7AA612050102 - *120 x 50 cm*
L F7AA6140501012 - *140 x 50 cm*
P F7AA6140501011 - *140 x 50 cm*
F7AA616050102 - *160 x 50 cm*
F7AA618050102 - *180 x 50 cm*
str. 40-41, 60

Dijon
F70010 - 60 x 44 cm
str. 44-45, 59

Lorient
F70040 - 90 x 50 cm
str. 46-47, 62

Solid Surface 2.0 – umywalki

Barca
F70022 - ø 40 cm
str. 42-43, 59

Oviedo
F70020 - 41 x 41 cm
str. 48-49, 62

Thin
F70024 - 38 x 38 cm
F70026 - ø 42 cm
F70028 - 58 x 35 cm
str. 50-51, 63

Wszystkie produkty z serii Solid Surface są standardowo dostarczane w wykończeniu białym matowym.

Indeks
Thermae Line

Anna
BZ79 - 190 x 130 cm
str. 66-67, 85

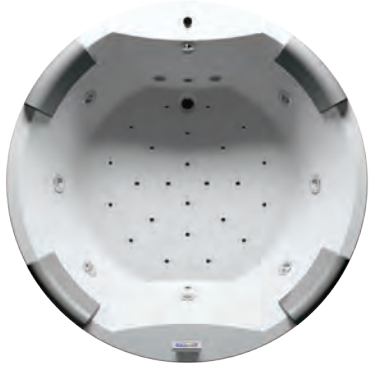

Carmen
BZ29 - ø 180 cm
str. 68-69, 86

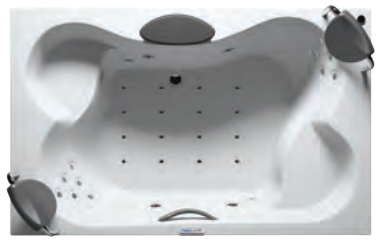

Claudia
BZ42 - 190 x 120 cm
str. 70-71, 85

Dana
BZ44 - 190 x 90 cm
str. 72-73, 86

Laura
BZ28 - 180 x 115 cm
str. 74-75, 87

Lisa
BZ15 - 180 x 90 cm
str. 76-77, 84

Lisette
BZ14 - 195 x 105 cm
str. 78-79, 84

Olivia
BZ77 - 180 x 120 cm
str. 80-81, 87

Wszystkie wanny z serii Thermae Line są dostarczane w wykończeniu białym z połyskiem.

Velvet

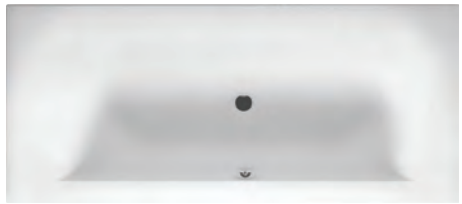

Linares
BT46105 - 180 x 80 cm
BT48105 - 190 x 90 cm
str. 92, 94-95

Lugo
BT01105 - 170 x 75 cm
BT02105 - 180 x 80 cm
BT05105 - 190 x 90 cm
str. 93, 94-95

Baltic

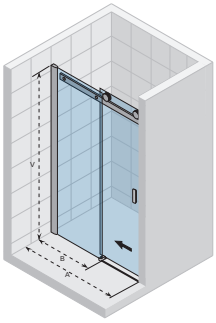

B104
str. 98-101

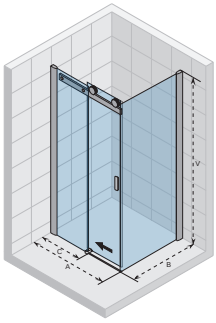

B203
str. 98-101

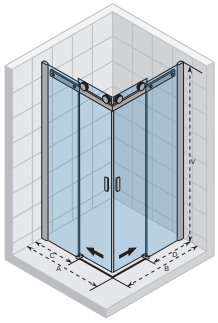

B207
str. 98-101

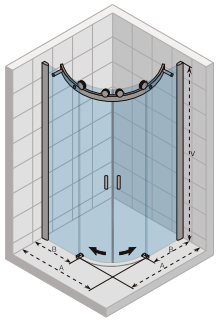

B309
str. 98-101

Funny Baths

Seth – Muchomor
str. 106-111

Lima – Narody
str. 106-111

Lima – Szkocka krata
str. 106-111

Lima – Tulipany
str. 106-111

RIHO

RIHO - holenderska firma z ponad 50-letnią tradycją, posiadająca 6 oddziałów na terenie całej Europy. Jako producent wyposażenia łazienek wyróżnia się estetyką minimalizmu i nowoczesnym designem. W Polsce działa od 2000 roku z sukcesem wyznaczając nowe trendy na rodzimym rynku. Riho posiada własne zespoły projektowe, dla których komfort, wytrzymałość i bezpieczeństwo są wartościami nadrzędnymi. Współpracuje ze starannie wyselekcjonowaną grupą salonów łazienkowych i projektantów wnętrz. Sieć autoryzowanych serwisantów zapewnia fachową obsługę posprzedażową w całej Polsce.

Produkty RIHO LImited dostępne tylko w wybranych salonach. Zapraszamy!

Podane ceny nie zawierają podatku VAT i obowiązują od 01.04.2017 r.

Solid Surface

RIHO limited

Barca – nowość! Owalna z cienkim rantem

Barca

170 x 79 cm

Barca

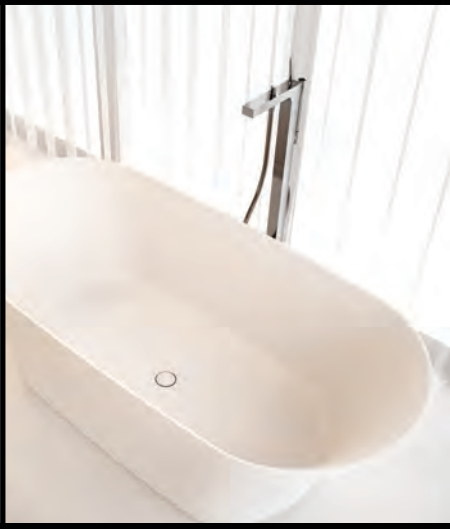

Barcelona – komfort i design w jednym

Barcelona

DOBRY 2013 DESIGN

170 x 70 cm

Barcelona

Bilbao – nadaj swojej łazience niepowtarzalny klimat

Bilbao

150 x 75 cm
170 x 80 cm

Bilbao

Bilo

165 x 77 cm

Bilo

Burgos – prostokątna z designerską fantazją

Burgos

180 x 102 cm

Burgos

Girasole – z zabudową meblową w trzech kolorach

Girasole

180 x 100 cm

Girasole

Granada – idealna do salonu kąpielowego i do ... sypialni

Granada

170 x 80 cm
190 x 90 cm

Granada

Madrid

180 x 86 cm

Madrid

Malaga – wyróżniona w konkursie Wybór Roku 2015

Malaga

160 x 75 cm

Malaga

Oviedo – królowa salonów kąpielowych

Oviedo

160 x 160 cm

Oviedo

Toledo – luksusowa wanna dla dwojga

Toledo

158 x 110 cm

Toledo

Zamora – jedyna wanna Solid Surface na wymiar

Zamora

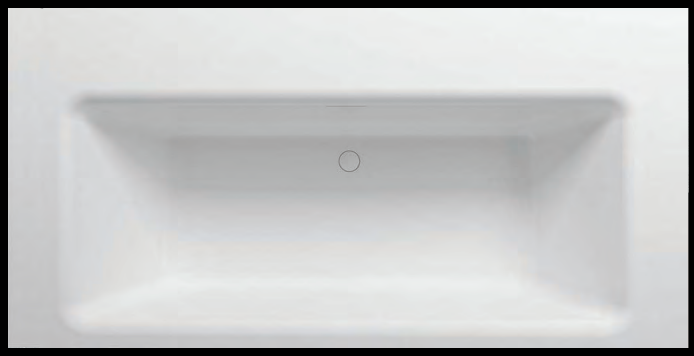

min 184 x 84 cm
max 220 x 100 cm

Zamora

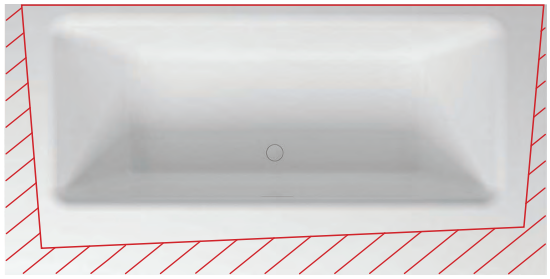

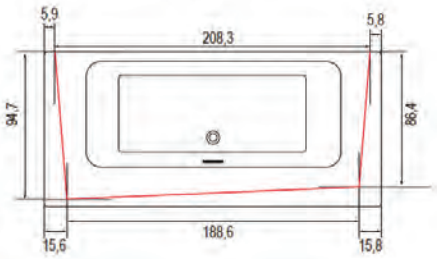

Bi-Color
Solid Surface

Wybierz dowolny kolor z palety SIKKENS w wykończeniu z połyskiem lub matowym. Aż 4 warstwy lakieru!

Oferta dotyczy wybranych modeli	wanna	umywalka
dopłata za kolor na zewnątrz - mat	2 790 zł netto	1 000 zł netto
dopłata za kolor na zewnątrz - połysk	4 400 zł netto	1 000 zł netto

NA ZEWNĄTRZ JAKA CHCESZ

W ŚRODKU BIAŁA

RIHO

Avella – umywalka nablatowa w trzech różnych kształtach do wyboru

Avella

ø 42 cm

42 x 42 cm

58 x 36 cm

Avella

Aviano

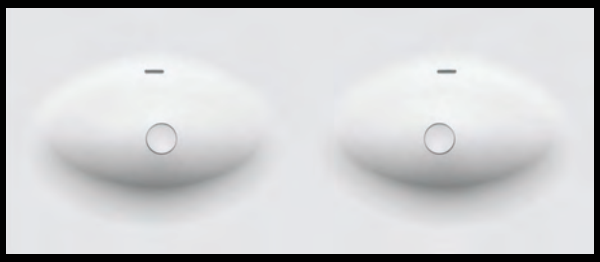

120 x 50 cm, 160 x 50 cm,
180 x 50 cm

140 x 50 cm

Aviano

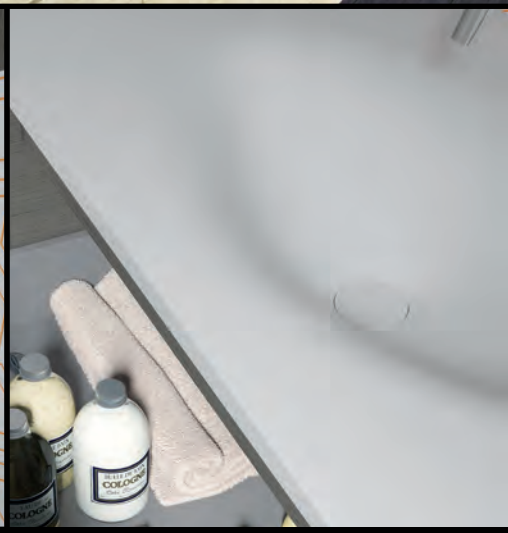

Barca – idealny duet z wanną Barca

Barca

ø 40 cm

Barca

Dijon – wyjątkowa umywalka wolnostojąca w kolorze na życzenie

Dijon

60 x 44 cm

Dijon

Lorient – designerska umywalka z praktycznym wieszaniem ręcznika

Lorient

90 x 50 cm

Lorient

Oviedo – stwórz doskonałą harmonię zestawiając wannę Oviedo z dedykowaną umywalką

Oviedo

41 x 41 cm

Oviedo

Thin – nowe umywalki nablatowe z cienkim rantem

Thin

ø 42 cm

38 x 38 cm

58 x 35 cm

Thin

Barca

BS60 / 170x79cm / 217 l (z 1 os.) / 140 kg / 17 l/min / Cena: 9 900 zł **Solid Surface 2.0**

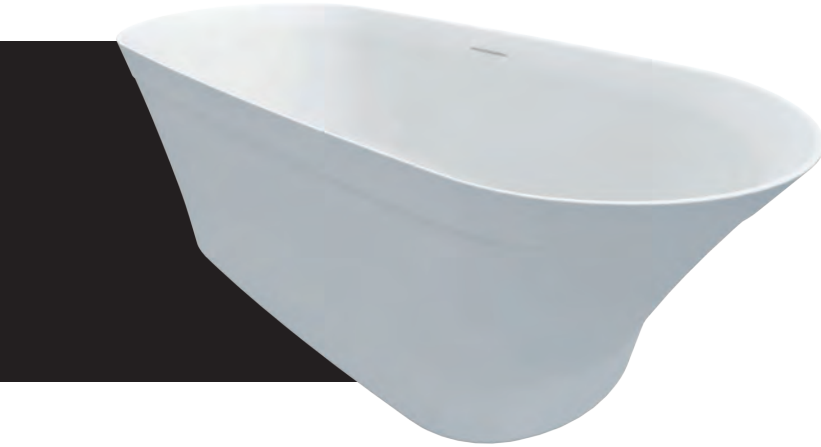

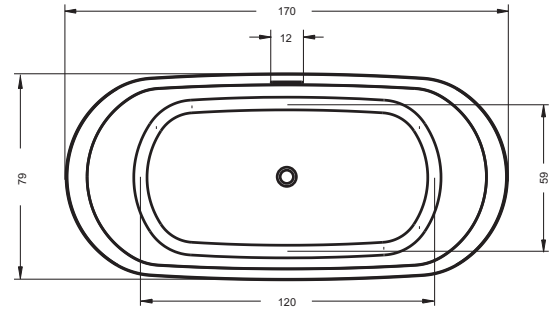

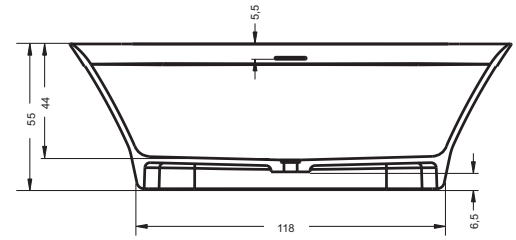

Syfon i clic-clac w cenie wanny

Barcelona

BS05 / 170x70cm / 195 l (z 1 os.) / 95 kg / 17,5 l/min / Cena: 6 960 zł **Solid Surface**

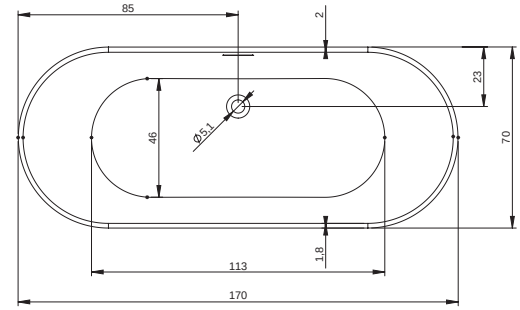

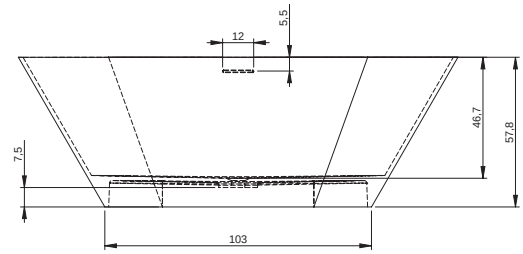

Syfon i clic-clac w cenie wanny

Bilbao

BS12 / 150x75cm / 205 l (z 1 os.) / 92 kg / 17 l/min / Cena: 7 960 zł **Solid Surface**

BS10 / 170x80cm / 275 l (z 1 os.) / 120 kg / 17,5 l/min / Cena: 8 960 zł **Solid Surface**

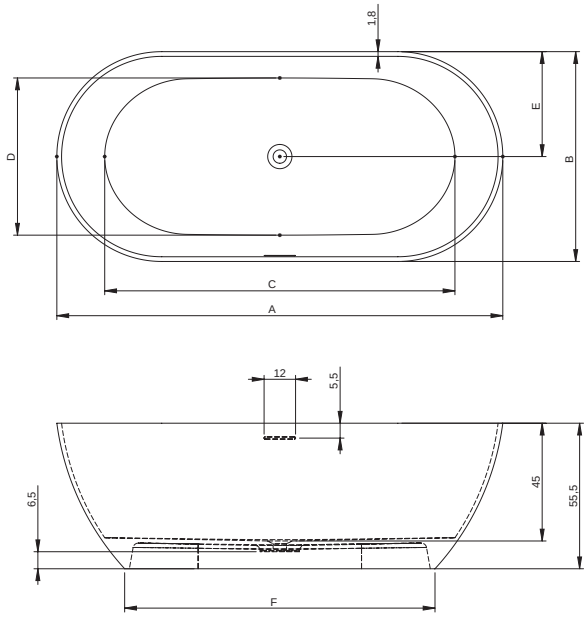

Syfon i clic-clac w cenie wanny

	A	B	C	D	E	F
Bilbao 150	150	75	113	55	37,5	98
Bilbao 170	170	80	133,5	60	40	118

Bilo

BS65 / 165x77cm / 223 l (z 1 os.) / 149 kg / 17 l/min / Cena: 9 900 zł **Solid Surface 2.0**

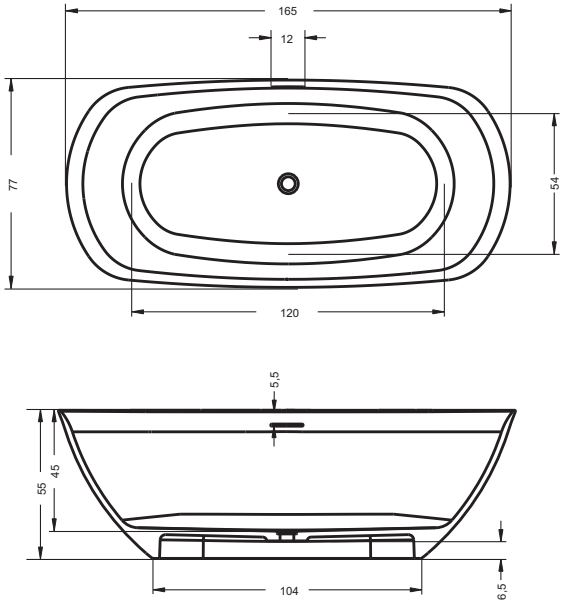

Syfon i clic-clac w cenie wanny

Burgos

BS42 / 180x102cm / 220 l (z 1 os.) / 225 kg / 17 l/min / Cena: 14 960 zł **Solid Surface**

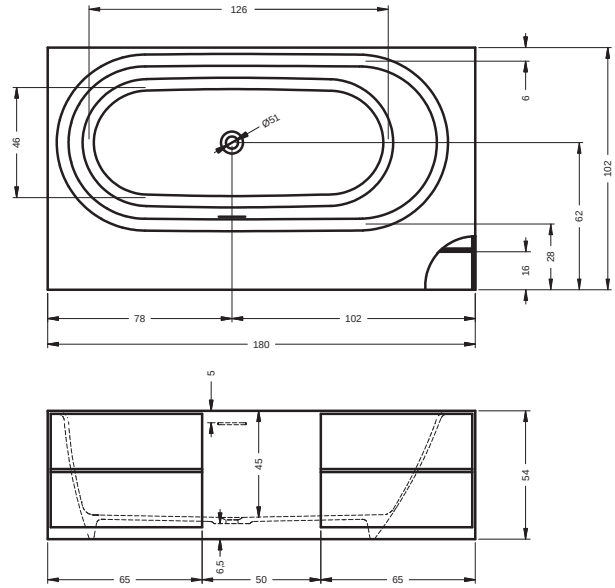

Syfon i clic-clac w cenie wanny

Granada

BS18 / 170x80cm / 274 l (z 1 os.) / 104 kg / 17 l/min / Cena: 9 100 zł **Solid Surface**

BS20 / 190x90cm / 337 l (z 1 os.) / 126 kg / 17 l/min / Cena: 9 550 zł **Solid Surface**

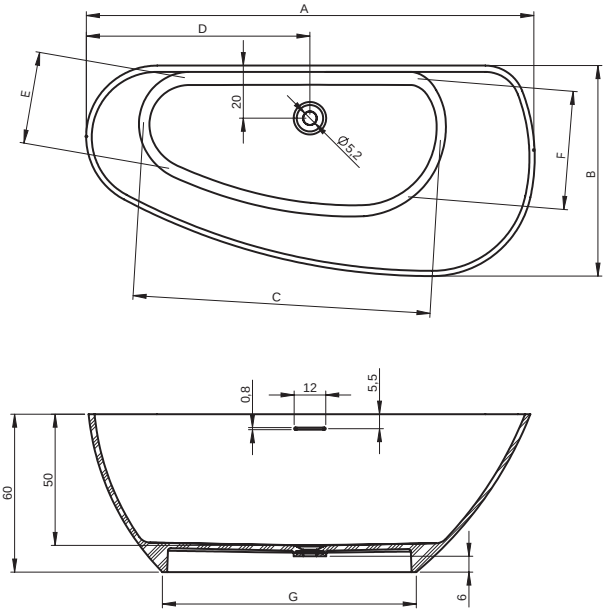

Syfon i clic-clac w cenie wanny

	A	B	C	D	E	F	G
Granada 170	170	80	113	85	35	45	96
Granada 190	190	90	121	95	43	54	97

Girasole | BS48 | 180x100cm | 240 l (z 1 os.) | 86 kg | 17 l/min | Cena: 11 200 zł | Solid Surface

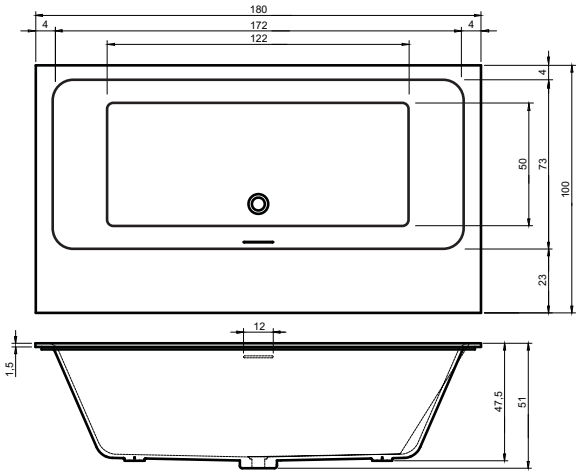

Możliwe kolory

FIN: Okleina dębowa z fakturą drewna

P02 Dąb Original

P05 Dąb Sparkling grey

P06 Dąb Handsome grey

Syfon, clic-clac i nogi w cenie wanny

Możliwości ustawienia

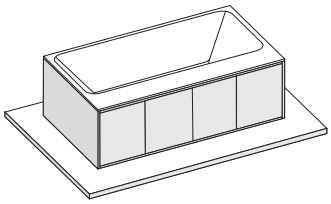

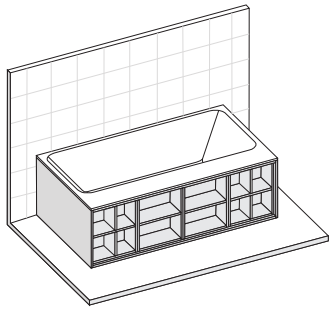

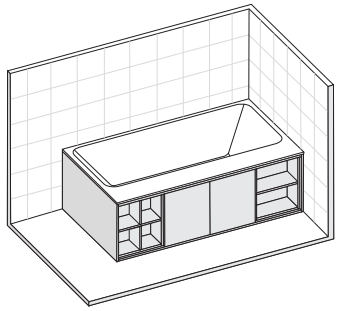

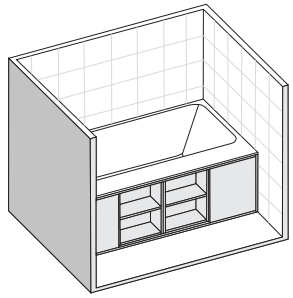

Panele

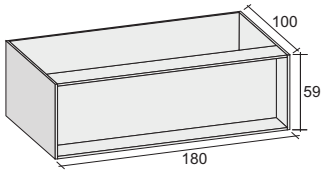

4ZGI008*FIN
Cena: 4 890 zł

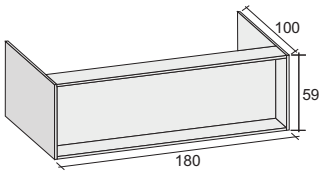

4ZGI006*FIN
Cena: 3 690 zł

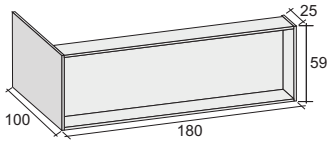

4ZGI002*FIN
Cena: 3 490 zł

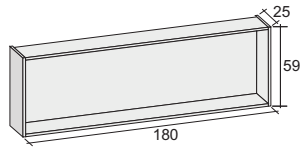

4ZGI004*FIN
Cena: 2 990 zł

Półki

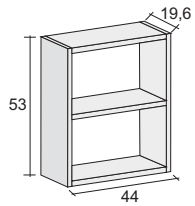

F1GI00440650*FIN
Cena: 990 zł

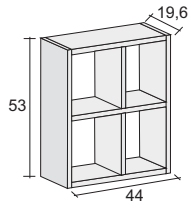

F1GI00440660*FIN
Cena: 1 190 zł

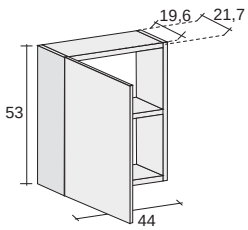

F1GI00440611*FIN*FIN
Cena: 1 390 zł

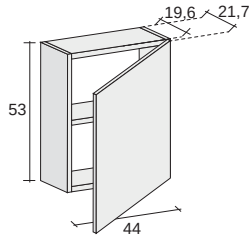

F1GI00440612*FIN*FIN
Cena: 1 390 zł

Madrid

BS40 / 180x86cm / 220 l (z 1 os.) / 190 kg / 17 l/min / Cena: 12 990 zł **Solid Surface**

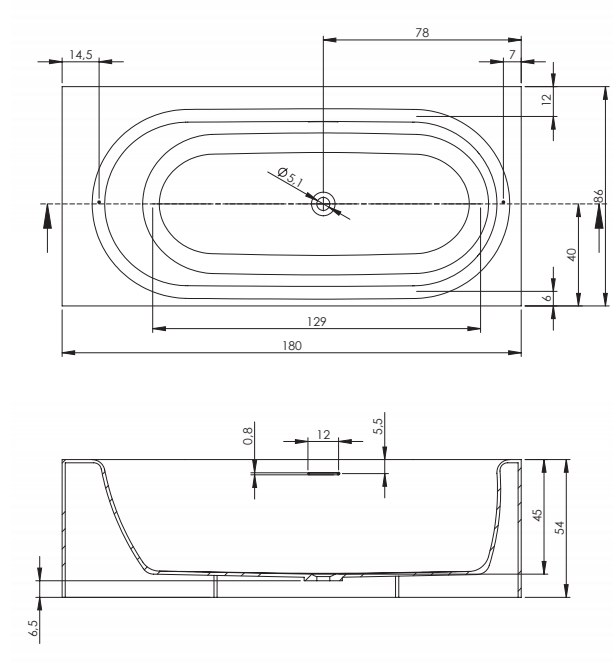

Syfon i clic-clac w cenie wanny

Malaga

BS30 / 160x75cm / 250 l (z 1 os.) / 105 kg / 17 l/min / Cena: 8 790 zł **Solid Surface**

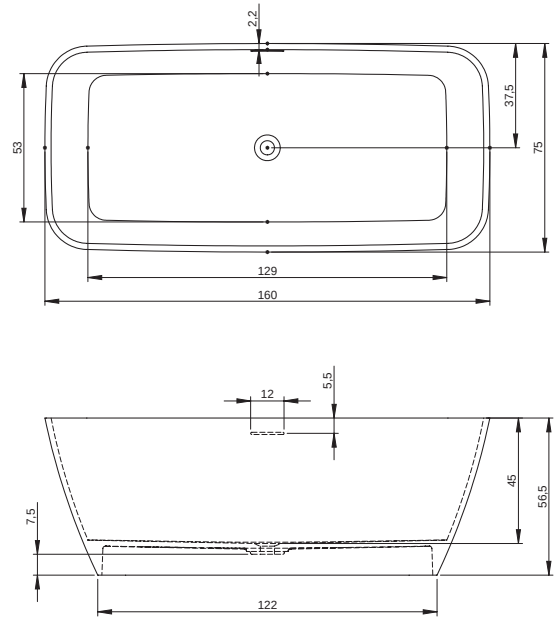

Syfon i clic-clac w cenie wanny

Oviedo

BS50 / 160x160cm / 504 l (z 1 os.) / 200 kg / 17 l/min / Cena: 13 900 zł **Solid Surface 2.0**

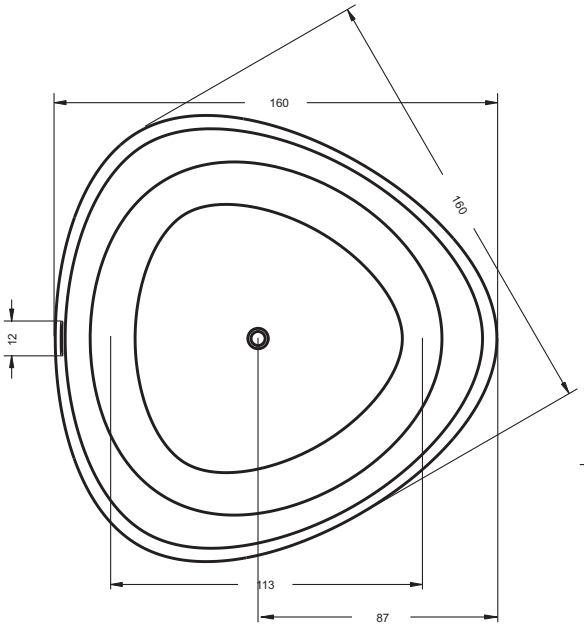

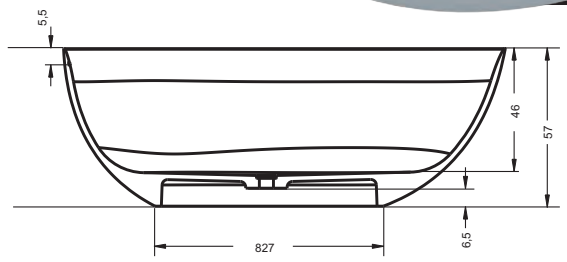

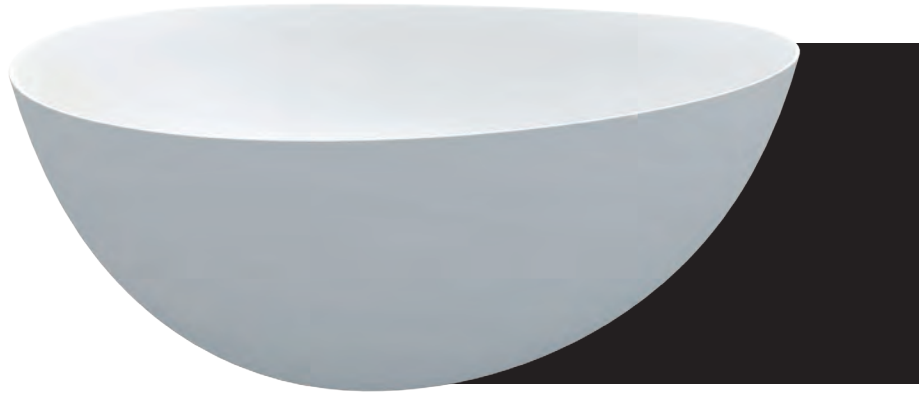

Syfon i clic-clac w cenie wanny

Toledo

BS55 / 158x110cm / 301 l (z 1 os.) / 151 kg / 17 l/min / Cena: 11 900 zł **Solid Surface 2.0**

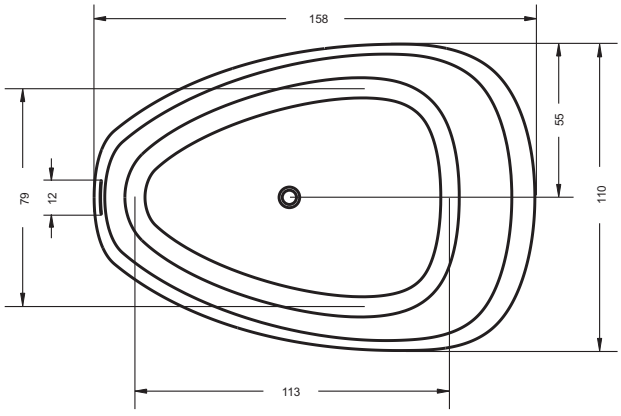

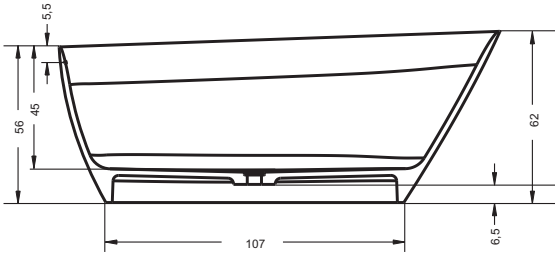

Syfon i clic-clac w cenie wanny

Zamora | BS47 | 220x100cm | 240 l (z 1 os.) | 98 kg | 17 l/min | Cena: 11 200 zł | Solid Surface

Najmniejsze możliwe wymiary

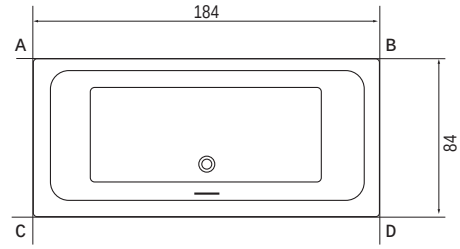

Największe możliwe wymiary

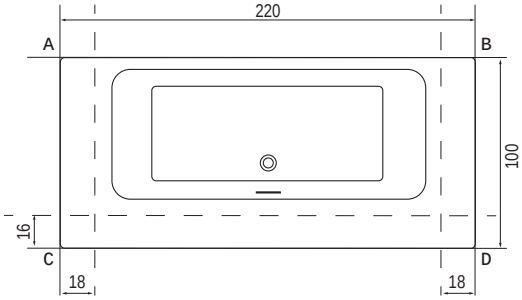

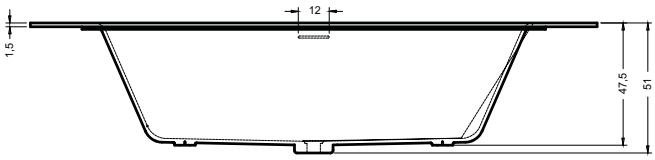

Wanna Zamora jest docinana na wymiar przez firmę RIHO za dodatkową opłatą.
Indywidualna wycena kosztów docięcia jest sporządzana na podstawie rysunku technicznego.

Syfon, clic-clac i nogi w cenie wanny

Akcesoria do wanien | click-clac | syfon | zagłówek

clic clac w cenie wanny (kod 566150013, cena 280 zł)

syfon w cenie wanny (kod AT91000, cena 60 zł)

zagłówek - kod AH17110 cena 290 zł (nie pasuje do wanien Burgos, Girasole, Madrid i Zamora)

Siedzisko | AS03005 | 40x29x43cm | 9 kg | biały matowy | Cena: 790 zł | Solid Surface

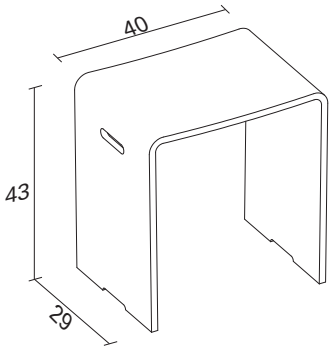

Ceny w PLN bez VAT, ważne od 01.04.2017

Barca | F70022 | 40x40x15cm | Cena: 1 190 zł | Solid Surface 2.0

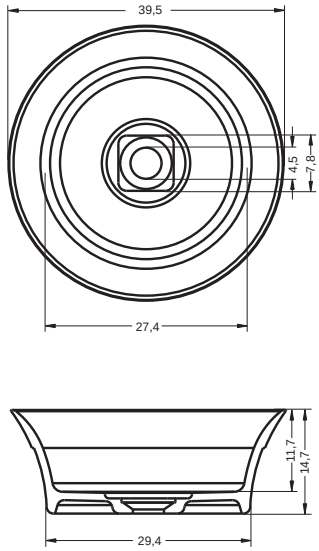

Pokrywa syfonu w cenie umywalki

Dijon | F70010 | 60x44x90cm | 42 kg | Cena: 4 080 zł | Solid Surface

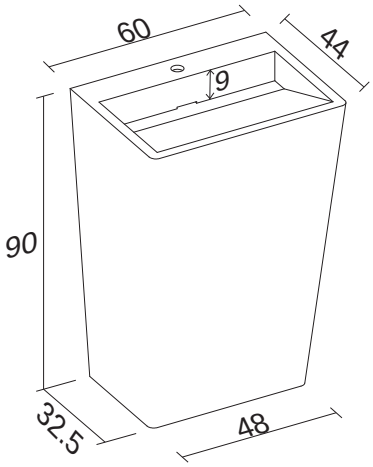

Syfon w cenie umywalki

Avella | Umywalka nablatowa / Cena: 1 390 zł | Solid Surface

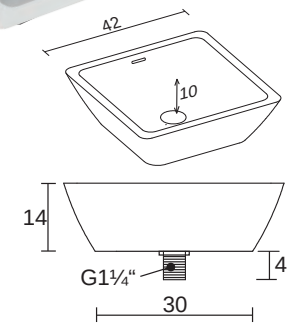

F7AN6042421110

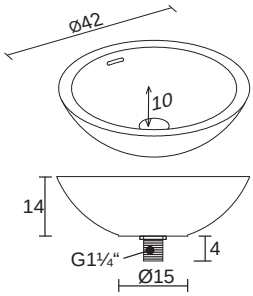

F7AN6042421114

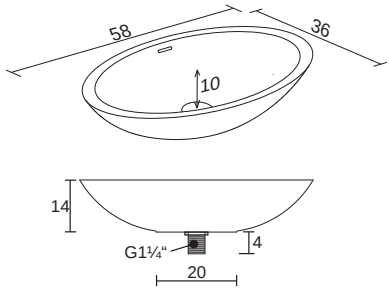

F7AN6058361110

Clic-clac w cenie umywalki

Aviano | Umywalka na szafkę / Cena: 2 390 zł | Solid Surface

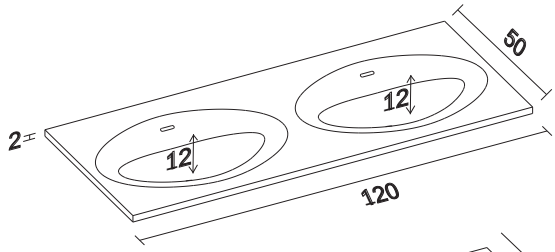

F7AA612050102

Wersja lewa

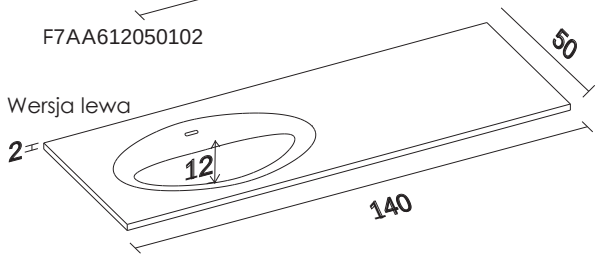

Lewa F7AA6140501012
Prawa F7AA6140501011

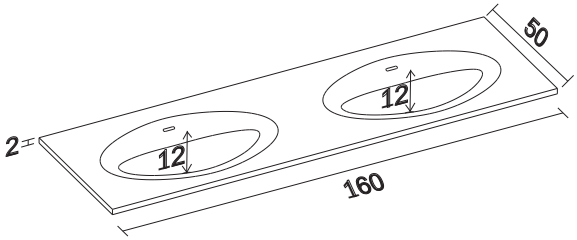

F7AA616050102

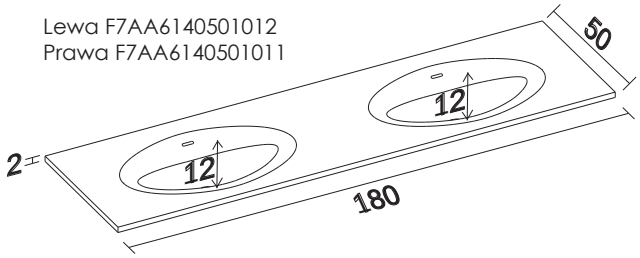

F7AA618050102

Clic-clac w cenie umywalki

Szafka pod umywalki Avella i Aviano

Trzy warianty kolorystyczne

Najwyższej jakości wykonanie i materiały: wodoodporne płyty oraz osprzęt wiodących producentów.

Bezuchwytowe, podwieszane szafki Avella/Aviano dostępne są w rozmiarach od 60x50 do 120x50 cm. Można je zestawiać w różnych kombinacjach, tworząc bryły o wymiarach nawet 180x50cm. Trzy naturalne odcienie okleiny dębowej pięknie komponują się z białymi, matowymi umywalkami, które wykonano z materiału pochodzenia mineralno-akrylowego (Solid Surface). Prowadnice marki Blum z systemem soft-close gwarantują stabilność i niezawodność szuflad, a specjalny syfon - pełne wykorzystanie przestrzeni (brak wycięcia na syfon w szufladzie). W ofercie także lustra i szafki wysokie typu słupek.

Możliwe kolory

FIN: Okleina dębowa z fakturą drewna

P02 Dąb Original

P05 Dąb Sparkling grey

P06 Dąb Handsome grey

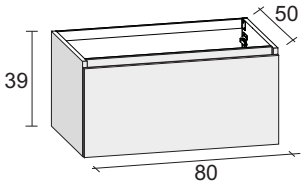

F1AF10808700 *FIN

Cena: 3 180 zł

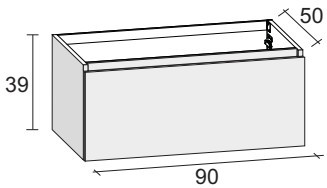

F1AF10908700 *FIN

Cena: 3 300 zł

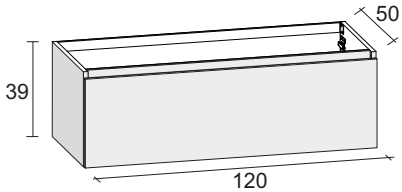

F1AF11208700 *FIN

Cena: 3 710 zł

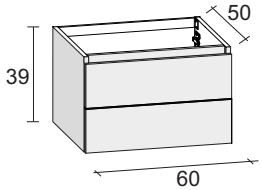

F1AF10608700 *FIN

Cena: 3 580 zł

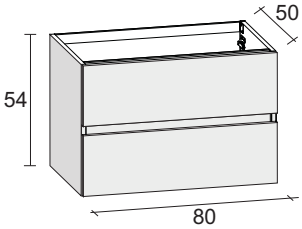

F1AF10808800 *FIN Avella
F1AF20808800 *FIN Aviano

Cena: 4 170 zł

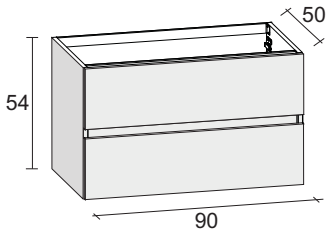

F1AF10908800 *FIN Avella
F1AF20908800 *FIN Aviano

Cena: 4 370 zł

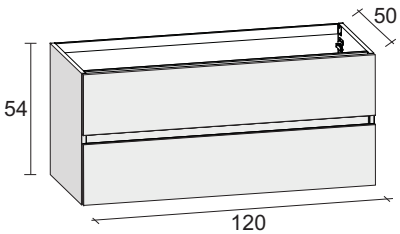

F1AF11208800 *FIN Avella
F1AF21208800 *FIN Aviano

Cena: 4 860 zł

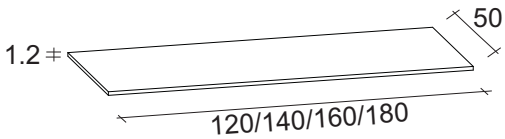

120cm: F8AN612350005	*Cena: 1 400 zł*
140cm: F8AN614350005	*Cena: 1 500 zł*
160cm: F8AN616350005	*Cena: 1 650 zł*
180cm: F8AN618350005	*Cena: 1 800 zł*

Syfon w cenie szafki

Lorient | F70040 | 90x50x10cm | 15 kg | Cena: 1 950 zł | Solid Surface

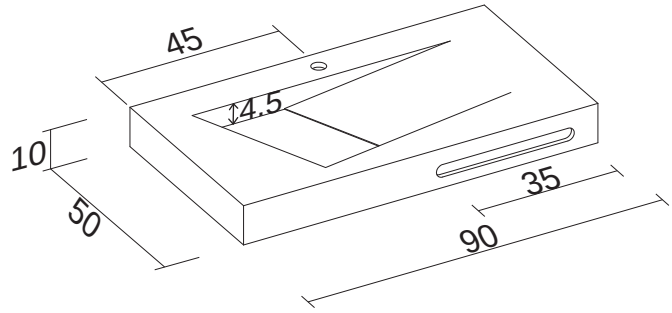

Syfon chrom F931990120 za dopłatą 200 zł, zestaw mocujący do ściany - w cenie umywalki

Oviedo | F70020 | 41x41x13cm | Cena: 1 190 zł | Solid Surface 2.0

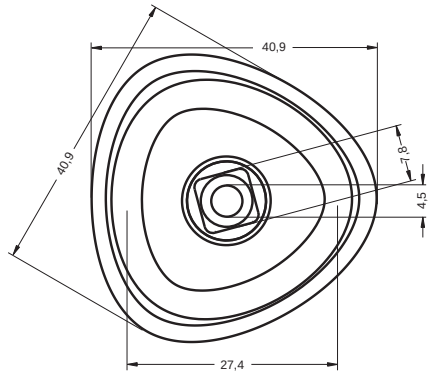

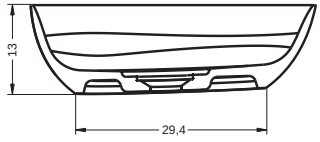

Pokrywa syfonu w cenie umywalki

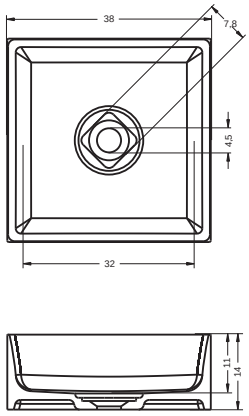

F70024

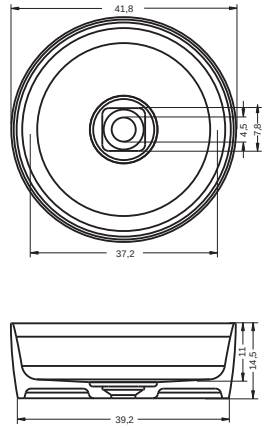

F70026

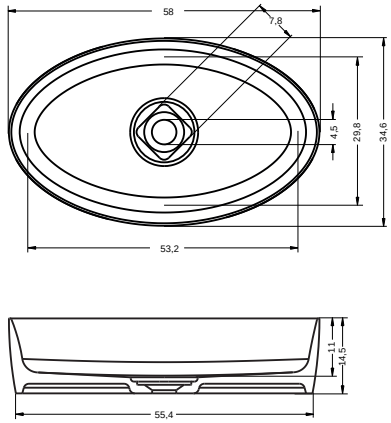

F70028

Pokrywa syfonu w cenie umywalki

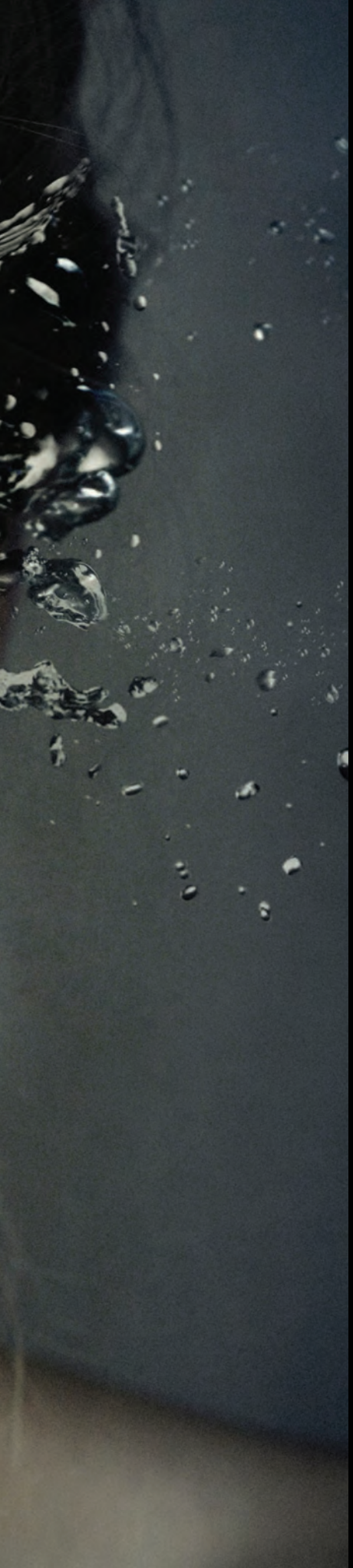

Thermae Line

RIHO limited

Anna

190 x 130 cm

Anna

Carmen – wellness absolutne dla całej rodziny

Carmen

ø 180 cm

Carmen

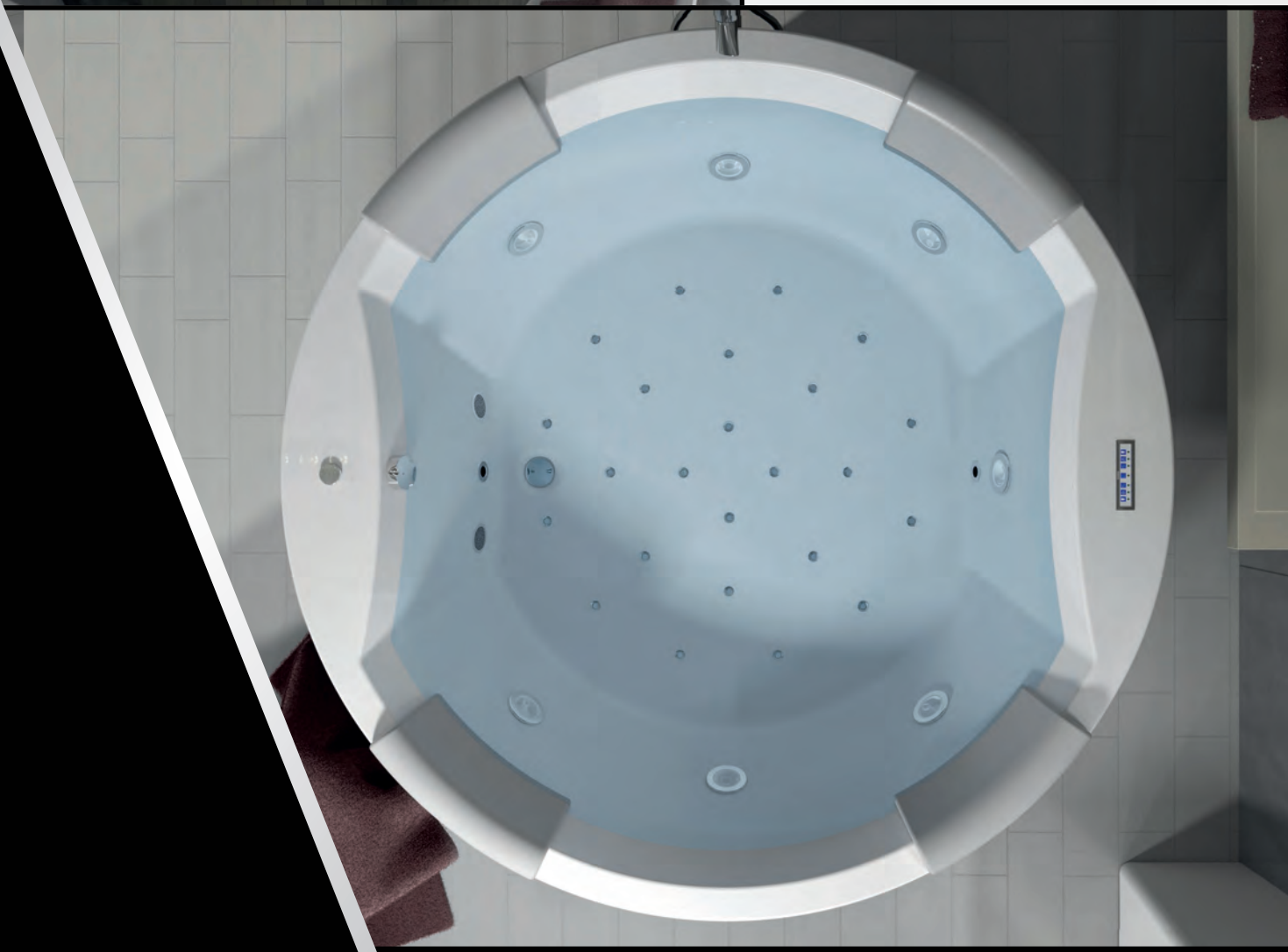

Claudia

190 x 120 cm

Claudia

Dana

190 x 90 cm

Dana

Laura – relaks w miłym towarzystwie

Laura

180 x 115 cm

Laura

Lisa

180 x 90 cm

Lisa

Lisette – efektywny masaż w głębokiej wodzie

Lisette

195 x 105 cm

Lisette

Olivia

180 x 120 cm

Olivia

Dysze

Dysza Aero

Dysza Hydro SPA Rotacyjna

Maxi Dysza Hydro SPA Rotacyjna
(tylko w modelu Anna)

Mini Dysza
Eye-Ball

Dysza Hydro

Maxi Dysza Hydro

Dysza Hydro SPA

Maxi Dysza Hydro SPA
(tylko w modelu Anna)

Mini Dysza Hydro SPA
(tylko w modelu Anna)

Dysze Aero
Dysze Aero umieszczone są w dnie wanny. Mają średnicę 25 mm i w całości wykończone są chromem. Przez dysze aero do wanny wdmuchiwane jest podgrzewane powietrze. W rezultacie powstaje nieprzerwany strumień ogromnej ilości pęcherzyków, które stymulują układ krwionośny, rozluźniają mięśnie i stawy, a także poprawiają przemianę materii i wygląd skóry. Zapewniają relaksujący masaż całego ciała i pomagają utrzymać dobrą kondycję.

Dysze Hydro
Dysze Hydro umieszczone są w bokach wanny. Mają różne średnice (dysze mini, standard, maxi i SPA) i chromowane, białe lub szare środki. Przez dysze hydro do wanny pompowane są woda i powietrze, co zapewnia efektywny masaż całego ciała oraz masaż miejscowy wybranych partii. Dysze przeznaczone na plecy i stopy, dzięki punktowemu masażowi głębiej położonych włókien mięśniowych, oddziałują pobudzająco i przeciwbólowo. W wybranych dyszach można dowolnie kierować strumieniem wody, a także regulować ich przepustowość.

Dysze Hydro Rotacyjne
Dysze Hydro Rotacyjne są także umieszczone w bokach wanny. Wydobywający się z nich silny, wirujący strumień zmieszanej wody i powietrza gwarantuje szczególnie intensywny masaż ramion, karku, oraz lędźwi. Te wydajne dysze przyniosą ulgę przy dolegliwościach kręgosłupa zmęczonego wielogodzinnym siedzeniem przy biurku lub za kierownicą, a przy tym pomogą się wyciszyć i zredukować poziom stresu. Istnieje możliwość regulacji intensywności masażu poprzez zakręcanie i odkręcanie dysz.

RIHO limited

Sterowniki

Sterownik standardowy 7-przyciskowy

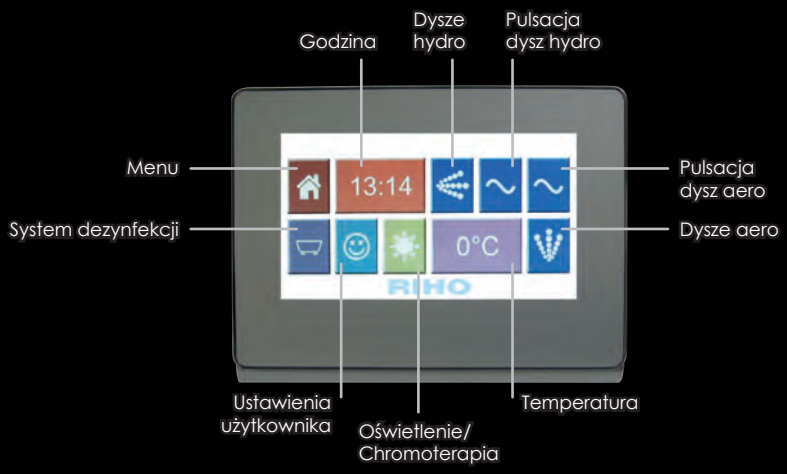

Sterownik dotykowy TLCD (opcja za dopłatą) zapewnia łatwą i precyzyjną kontrolę nad systemem hydromasażu. Rozszerzona funkcjonalność, wyrazisty ekran i przyjazne menu jeszcze bardziej podnoszą komfort korzystania z wanny z hydromasażem.

Chromoterapia

Poczuj magiczną, barwną moc kąpieli w wannie z chromoterapią LED. Kolorowe wibracje wzmacniają układ odpornościowy i zdolności regeneracyjne oraz mają pozytywny wpływ na psychikę.

Lisa | BZ15 / 180x90cm / 275 l (z 1 os.) | Thermae Line

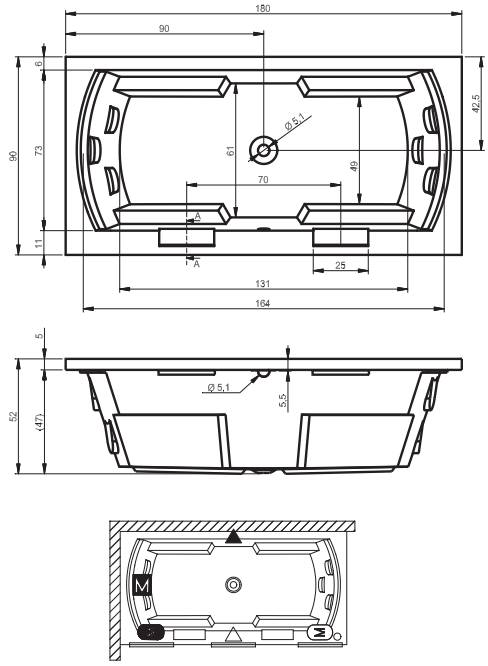

Wyposażenie Standardowe

Silnik Hydro	2
Silnik Aero	1
Dysze hydro SPA	3
Dysze hydro SPA rotacyjne	3
Dysze hydro	4
Dysze aero	16
Oświetlenie	1
System dezynfekcji	1
Zagłówek (czarny lub szary)	2
Uchwyty chrom	2
7-przyciskowy sterownik	1
Cena wanny wraz z wyposażeniem standardowym	13 990 zł

Wyposażenie Opcjonalne

Chromoterapia zamiast oświetlenia	500 zł
Sterownik TLCD + podgrzewanie wody	2 430 zł
Funkcja napełniania przez dysze	400 zł

Więcej opcji – patrz str. 88-89

Lisette | BZ14 / 195x105cm / 295 l (z 1 os.) | Thermae Line

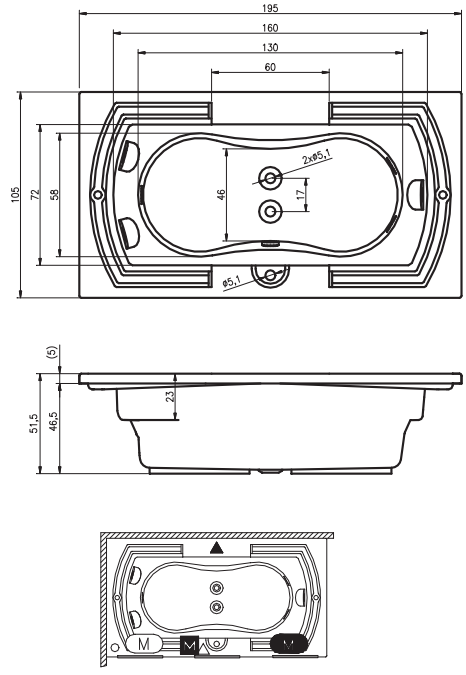

Wyposażenie Standardowe

Silnik Hydro	2
Silnik Aero	1
Dysze hydro SPA	3
Dysze hydro SPA rotacyjne	3
Dysze hydro	4
Dysze aero	16
Oświetlenie	1
System dezynfekcji	1
Zagłówek (czarny lub szary)	2
7-przyciskowy sterownik	1
Cena wanny wraz z wyposażeniem standardowym	13 990 zł

Wyposażenie Opcjonalne

Chromoterapia zamiast oświetlenia	500 zł
Sterownik TLCD + podgrzewanie wody	2 430 zł
Funkcja napełniania przez dysze	400 zł

Więcej opcji – patrz str. 88-89

Anna BZ79 / 190x130cm / 370 l (z 2 os.) Thermae Line

Wyposażenie Standardowe

Silnik Hydro	2
Silnik Aero	1
Dysze hydro SPA (białe lub ciemnoszare)	7
Dysze hydro SPA rotacyjne (białe lub ciemnoszare)	3
Mini dysze hydro SPA (białe lub ciemnoszare)	4
Dysze aero	24
Oświetlenie	2
System dezynfekcji	1
Zagłówek (czarny)	1
7-przyciskowy sterownik	1
Cena wanny wraz z wyposażeniem standardowym	16 990 zł

Wyposażenie Opcjonalne

Chromoterapia (x2) zamiast oświetlenia	1 000 zł
Sterownik TLCD + podgrzewanie wody	2 430 zł
Funkcja napełniania przez dysze	400 zł

Więcej opcji – patrz str. 88-89

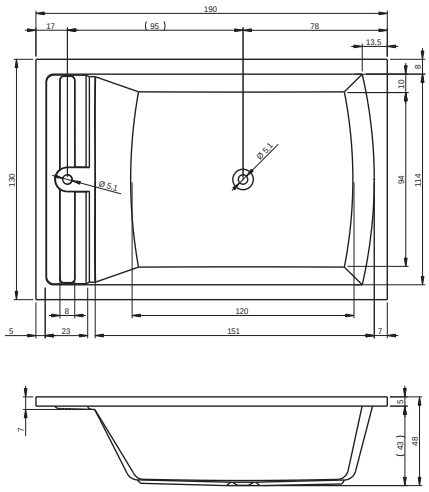

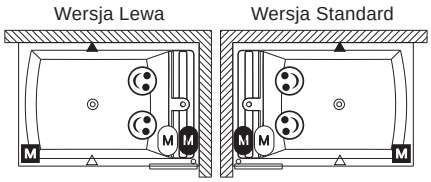

Claudia BZ42 / 190x120cm / 290 l (z 2 os.) Thermae Line

Wyposażenie Standardowe

Silnik Hydro	2
Silnik Aero	1
Maxi dysze hydro	4
Mini dysze eye-ball	12
Dysze aero	16
Oświetlenie	2
System dezynfekcji	1
Zagłówek (czarny lub szary)	2
Uchwyt (czarny lub szary)	1
7-przyciskowy sterownik	1
Półka (czarna lub szara)	1
Cena wanny wraz z wyposażeniem standardowym	16 990 zł

Wyposażenie Opcjonalne

Chromoterapia (x2) zamiast oświetlenia	1 000 zł
Sterownik TLCD + podgrzewanie wody	2 430 zł
Funkcja napełniania przez dysze	400 zł

Więcej opcji – patrz str. 88-89

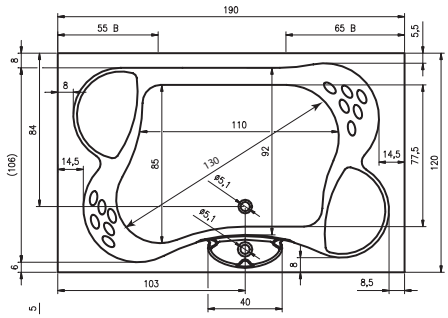

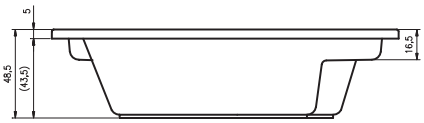

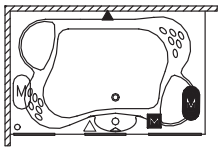

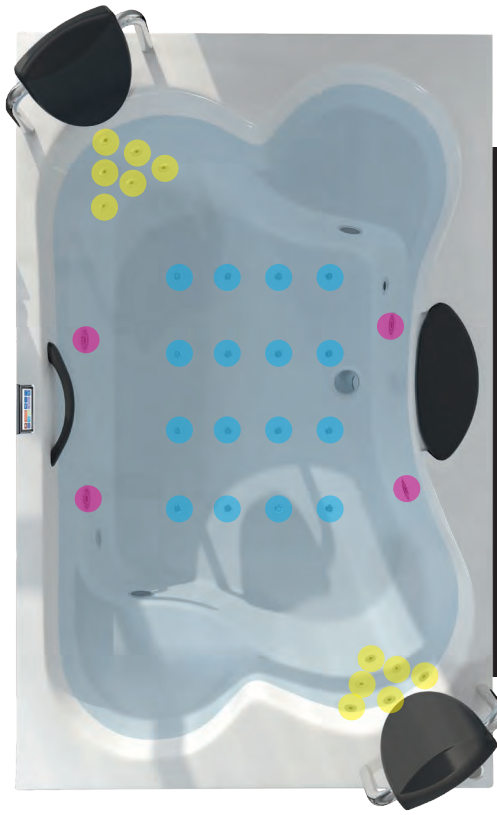

Dana | BZ44 / 190x90cm / 270 l (z 1 os.) | Thermae Line

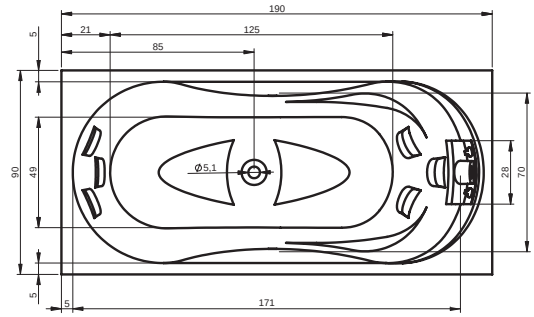

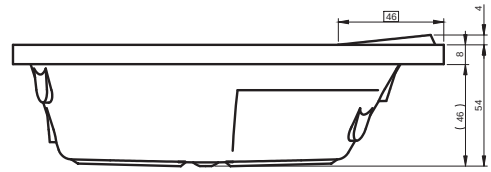

Wersja Lewa

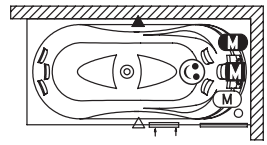

Wersja Standard

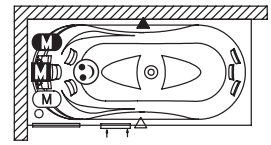

Wyposażenie Standardowe

Silnik Hydro	2
Silnik Aero	1
Dysze hydro SPA ●	3
Dysze hydro SPA rotacyjne ●	3
Dysze hydro ●	4
Dysze aero ●	16
Oświetlenie	1
System dezynfekcji	1
Zagłówek (czarny lub szary)	1
Uchwyt (czarny lub szary)	2
7-przyciskowy sterownik	1
Cena wanny wraz z wyposażeniem standardowym	13 990 zł

Wyposażenie Opcjonalne

Chromoterapia zamiast oświetlenia	500 zł
Sterownik TLCD + podgrzewanie wody	2 430 zł
Funkcja napełniania przez dysze	400 zł

Więcej opcji – patrz str. 88-89

Carmen | BZ29 / ø 180cm / 440 l (z 2 os.) | Thermae Line

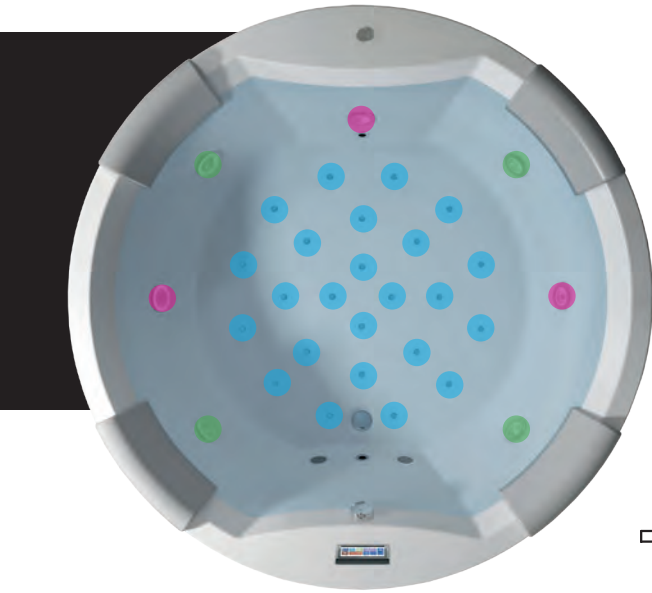

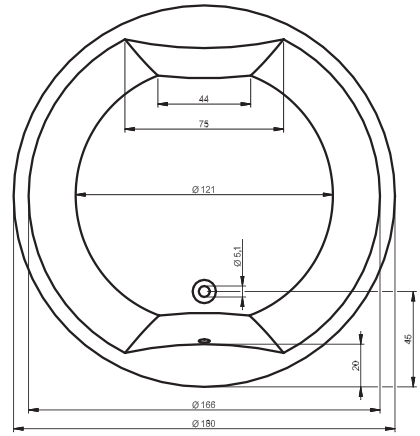

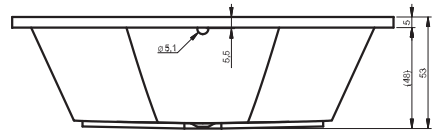

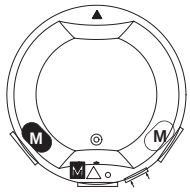

Wyposażenie Standardowe

Silnik Hydro	2
Silnik Aero	1
Dysze hydro SPA ●	3
Dysze hydro SPA rotacyjne ●	4
Dysze aero ●	24
Oświetlenie	2
System dezynfekcji	1
Zagłówek (czarny lub szary)	4
7-przyciskowy sterownik	1
Cena wanny wraz z wyposażeniem standardowym	16 990 zł

Wyposażenie Opcjonalne

Chromoterapia (x2) zamiast oświetlenia	1 000 zł
Sterownik TLCD + podgrzewanie wody	2 430 zł
Funkcja napełniania przez dysze	400 zł

Więcej opcji – patrz str. 88-89

Laura BZ28 / 180x115cm / 325 l (z 2 os.) Thermae Line

Wyposażenie Standardowe

Silnik Hydro	2
Silnik Aero	1
Maxi dysze hydro	6
Mini dysze eye-ball	12
Dysze aero	19
Oświetlenie	2
System dezynfekcji	1
Zagłówek (czarny lub szary)	4
7-przyciskowy sterownik	1
Cena wanny wraz z wyposażeniem standardowym	16 990 zł

Wyposażenie Opcjonalne

Chromoterapia (x2) zamiast oświetlenia	1 000 zł
Sterownik TLCD + podgrzewanie wody	2 430 zł
Funkcja napełniania przez dysze	400 zł

Więcej opcji – patrz str. 88-89

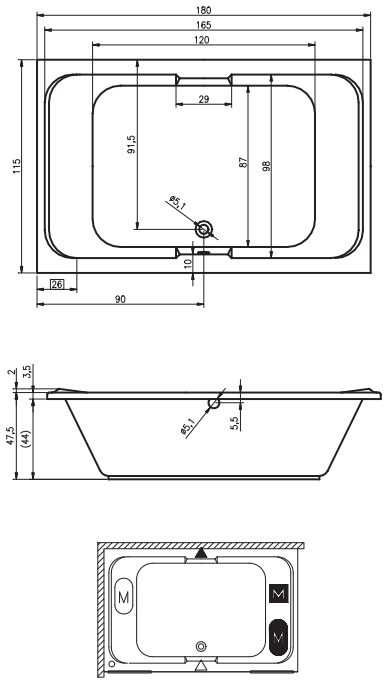

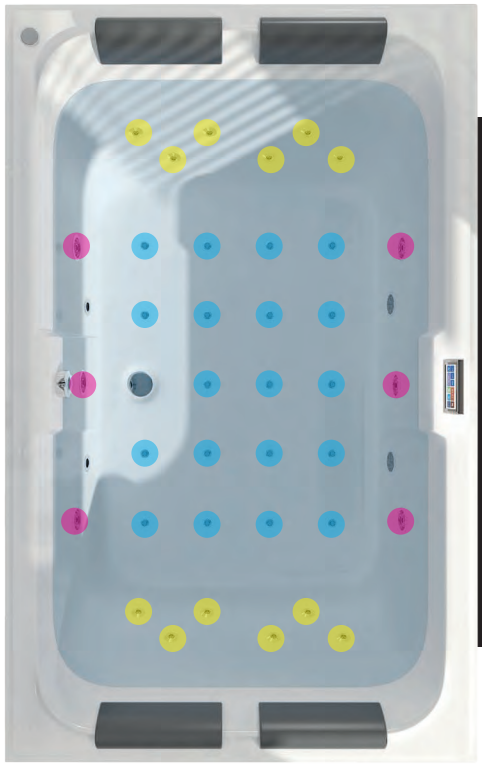

Olivia BZ77 / 180x120cm / 335 l (z 2 os.) Thermae Line

Wyposażenie Standardowe

Silnik Hydro	2
Silnik Aero	1
Maxi dysze hydro	6
Mini dysze eye-ball	14
Dysze aero	19
Oświetlenie	2
System dezynfekcji	1
Zagłówek (czarny lub szary)	4
7-przyciskowy sterownik	1
Cena wanny wraz z wyposażeniem standardowym	16 990 zł

Wyposażenie Opcjonalne

Chromoterapia (x2) zamiast oświetlenia	1 000 zł
Sterownik TLCD + podgrzewanie wody	2 430 zł
Funkcja napełniania przez dysze	400 zł

Więcej opcji – patrz str. 88-89

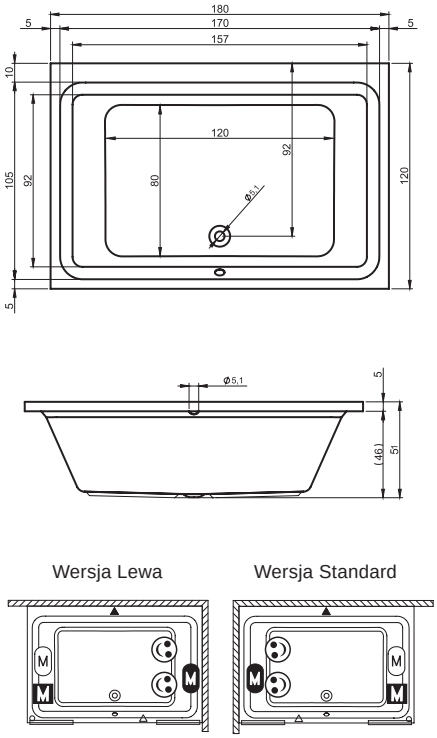

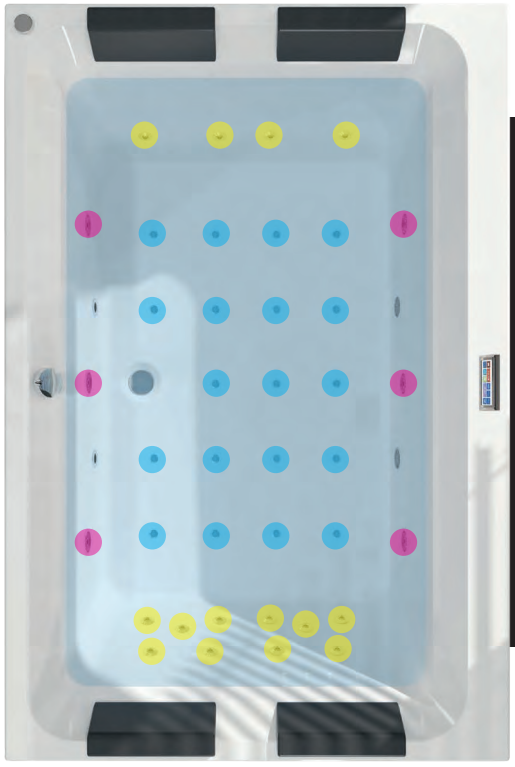

Wyposażenie opcjonalne do wanien Thermae Line

	Chromoterapia zamiast oświetlenia (Dana, Lisa, Lisette) *Dodaj kąpieli koloru dzięki chromoterapii LED. Kolorowe światło poprawi Twój nastrój i wniesie odrobinę magii. Światło stałe w kolorach podstawowych lub płynnie zmieniające się. Możliwość zatrzymania wybranego koloru.*	*571020600*	500 zł
	Chromoterapia (x2) zamiast oświetlenia (Anna, Carmen, Claudia, Laura, Olivia)	*571020600*	1 000 zł
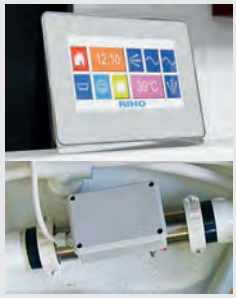	***Sterownik TLCD + Podgrzewanie (400V)*** *Sterownik dotykowy TLCD zapewnia łatwą i precyzyjną kontrolę nad systemem hydromasażu. Rozszerzona funkcjonalność, wyrazisty ekran i przyjazne menu jeszcze bardziej podnoszą komfort korzystania z wanny z hydromasażem.* *Funkcja podgrzewania jest dostępna tylko w połączeniu ze sterownikiem dotykowym TLCD (dodatkowa grzałka, która zapewnia utrzymanie temperatury wody na stałym poziomie).*		*2 430 zł*
	Funkcja napełniania przez dysze (wszystkie wanny) *Opcja do wanien z systemem hydromasażu, w przypadku których nie jest możliwe użycie standardowych baterii lub syfonu z napuszczaniem przez przelew czy odpływ.*		*400 zł*
	Uchwyt z napełnianiem (x2) zamiast uchwytów standardowych (Lisa) *(10 l/min – 3 bar)*	*160655350*	*1 040 zł*
	Uchwyt czarny *w wybranych modelach wanien Thermae Line uchwyt w cenie wanny*	*AG02110*	*140 zł*
	Uchwyt szary *w wybranych modelach wanien Thermae Line uchwyt w cenie wanny*	*AG02115*	*140 zł*
	Uchwyt chrom	*AG03120*	*370 zł*
	RIHO Płyn do czyszczenia 1 litr *do automatycznej dezynfekcji* *min. zamówienie 5 szt.* *1 butelka płynu w cenie wanny Thermae Line*	*REDIS0002*	*50 zł*
	Montaż (bez dojazdu) wydłużający gwarancję do 4 lat *w cenie wanny Thermae Line*		*440 zł*

Ceny w PLN bez VAT, ważne od 01.04.2017

	Syfon Alcaplast z napełnianiem przez przelew (Carmen, Laura, Lisa, Olivia) *(napuszczanie 24l/min – 3 bar)*	*560100396*	*490 zł*
	Syfon Viega z napełnianiem przez przelew 70 cm (tylko do wanny Carmen, Laura, Olivia) ***Syfon Viega z napełnianiem przez przelew 100 cm (tylko do wanny Lisa)*** *(napuszczanie 25l/min – 3 bar)*	*560100360* *560100370*	*780 zł* *870 zł*
	Syfon Viega z napełnianiem przez odpływ 70 cm (tylko do wanny Carmen, Laura, Olivia) ***Syfon Viega z napełnianiem przez odpływ 100 cm (tylko do wanny Lisa)*** *(napuszczanie 23l/min – 3 bar)*	*560100385* *560100390*	 *1 510 zł*

Wymagania montażowe

1. Wannę należy instalować w pomieszczeniu, w którym:
   a) zapewnione jest doprowadzenie gorącej i zimnej wody, odpływ oraz zasilanie elektryczne,
   b) ściany są wykończone, a ewentualne płytki na ścianach sięgają najmniej 1cm poniżej krawędzi wanny,
   c) podłoga jest twarda i równa,
2. W przypadku wykonania zabudowy wanny płytkami, należy pamiętać o zasadzie, że wanna musi pozostać łatwo wyjmowalna bez konieczności rozbiórki zabudowy i ryzyka jej uszkodzenia.
3. Aby zapewnić optymalną pracę silnika zaleca się instalację dwóch kratek wentylacyjnych w obudowie wanny, skrajnie oddalonych względem siebie, każda o powierzchni 100 cm2. Kratka nie powinna przepuszczać wody lub powinna być umieszczona w takim miejscu, aby nie dopuścić do gromadzenia się wody pod wanną.
4. Obowiązkowo należy wykonać otwory rewizyjne (o min. wym. 50x40 cm) w obudowie wanny do celów konserwacyjnych i/lub serwisowych.

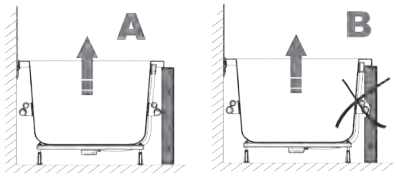

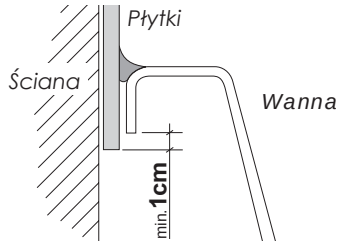

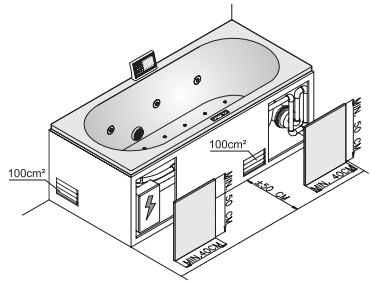

Legenda

Położenie silnika I hydro	M	△	Położenie sterownika elektronicznego 7-przyciskowego
Położenie silnika II hydro	M	▲	Położenie sterownika TLCD
Położenie silnika III aero	M	▭	Położenie otworu rewizyjnego
Położenie korka pojemnika z płynem dezynfekcyjnym	○	▭ ↑ ↑	Położenie dodatkowego otworu rewizyjnego (w przypadku opcji podgrzewania)
Pozycja w wannie			

UWAGA!

Wanny Thermae Line należy podłączyć do źródła zasilania o napięciu 400V/50Hz lub 2x230V/50Hz za pomocą przewodu $5x2,5^2$.

Velvet

RIHO limited

Linares Velvet – aksamitnie matowa powierzchnia i super-cienki rant

Linares Velvet

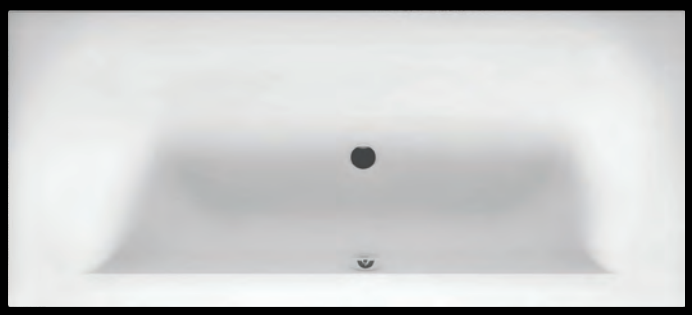

180 x 80 cm
190 x 90 cm

170 x 75 cm
180 x 80 cm
190 x 90 cm

Lugo Velvet

Lugo Velvet – wanna akrylowa z 1-cm rantem w ultra-matowym wykończeniu

Linares Velvet

BT46105	180x80cm	195 l (z 1 os.)	Cena: 1 490 zł
BT48105	190x90cm	240 l (z 1 os.)	Cena: 1 690 zł

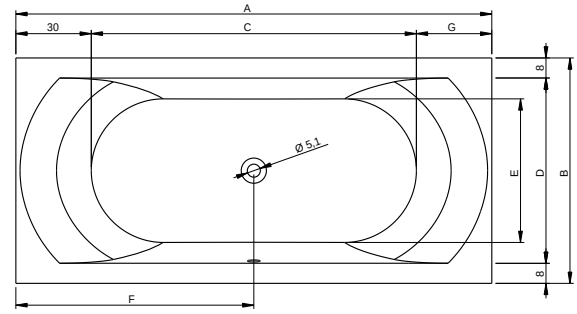

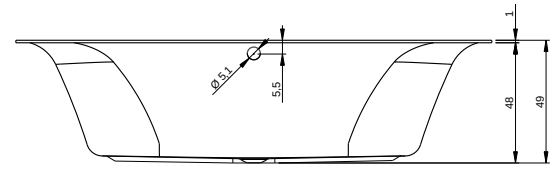

	A	B	C	D	E	F	G
Linares 180	180	80	129	64	47	94,7	21
Linares 190	190	90	130	74	57	95	30

Nóżki za dopłatą 79 zł (w przypadku Linares 190x90 - 147 zł), syfon chrom za dopłatą 150 zł

Lugo Velvet

BT01105	170x75cm	170 l (z 1 os.)	Cena: 1 350 zł
BT02105	180x80cm	215 l (z 1 os.)	Cena: 1 490 zł
BT05105	190x90cm	290 l (z 1 os.)	Cena: 1 690 zł

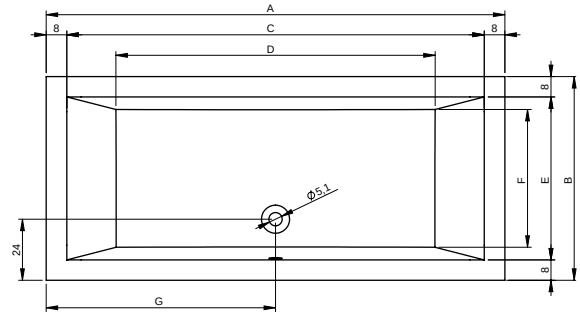

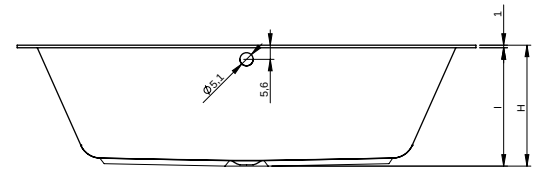

	A	B	C	D	E	F	G	H	I
Lugo 170	170	75	154	115	59	49	85	47	46
Lugo 180	180	80	164	125	64	54	90	47,5	46,5
Lugo 190	190	90	174	135	74	64	95	47,5	46,5

Nóżki za dopłatą 79 zł (w przypadku Lugo 190x90 - 147 zł), syfon chrom za dopłatą 150 zł

Zobacz i poczuj różnicę

Linares Velvet

Seria Velvet

akrylowe wanny z super-cienkim rantem w ultra-matowym wykończeniu, który daje wrażenie aksamitnego ciepła i puszystości, niczym Solid Surface

Lugo Velvet

RIHO limited

Baltic i Scandic

RIHO limited

Baltic

Baltic

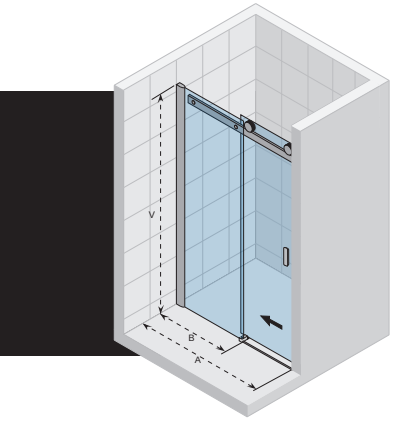

B104	brodzik (cm)	A*	B	V	wejście	Cena
GE0070200	100	980	480	2100	420	2 590 zł
GE0070300	120	1180	580	2100	520	2 990 zł
GE0070400	140	1380	680	2100	620	3 390 zł
GE0070500	160	1580	880	2100	620	3 590 zł

*zakres regulacji -19/+14mm
Opcja do modelu B104: zestaw profili magnetycznych o dł. 2100 mm – kod: 562020050, cena 290 zł

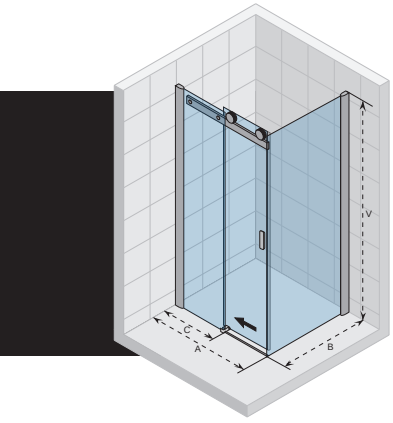

B203	brodzik (cm)	A*	B*	C	V	wejście	Cena
GE0007200	100x80	970	770	480	2100	410	3 790 zł
GE0902100	120x80	1170	770	580	2100	510	4 190 zł
GE0902300	140x80	1370	770	680	2100	610	4 390 zł
GE0902500	160x80	1570	770	880	2100	610	5 190 zł
GE0007300	100x90	970	870	480	2100	410	3 790 zł
GE0902200	120x90	1170	870	580	2100	510	4 290 zł
GE0902400	140x90	1370	870	680	2100	610	4 590 zł
GE0902600	160x90	1570	870	880	2100	610	5 290 zł

*zakres regulacji +/- 7mm

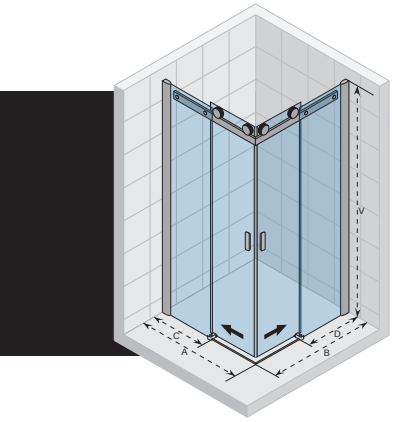

B207	brodzik (cm)	A*	B*	C	D	V	wejście	Cena
GE1001600	80x80	770	770	330	330	2100	380	4 590 zł
GE1001700	90x80	870	770	430	330	2100	410	4 790 zł
GE1001800	100x80	970	770	430	330	2100	450	4 990 zł
GE1002000	90x90	870	870	430	430	2100	450	4 890 zł
GE1002100	100x90	970	870	430	430	2100	480	5 090 zł
GE1002300	100x100	970	970	430	430	2100	520	5 490 zł

*zakres regulacji +/- 7mm

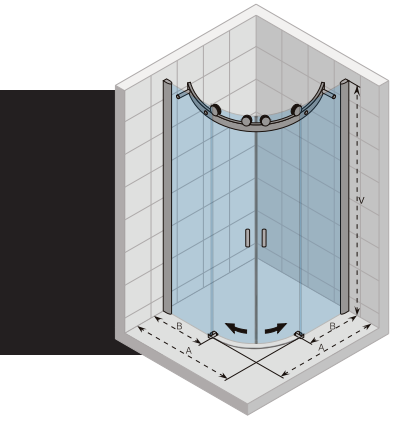

B309	brodzik R=55 (cm)	A*	B	V	wejście	Cena
GE0404200	90x90	870	370	2100	530	7 560 zł
GE0406200	100x100	970	470	2100	530	7 800 zł

*zakres regulacji +/- 7mm

Baltic

Detale

- grubość szkła 8 mm
- wysokość kabiny 2100 mm
- powłoka RIHO Shield
- 5 lat gwarancji na kabinę
- szkło przezroczyste hartowane
- profil antywyciekowy
- drzwi uniwersalne (P/L)

Scandic na wymiar – pomiar, rysunek techniczny i montaż kabiny GRATIS (tylko u autoryzowanych dystrybutorów marki RIHO limited)

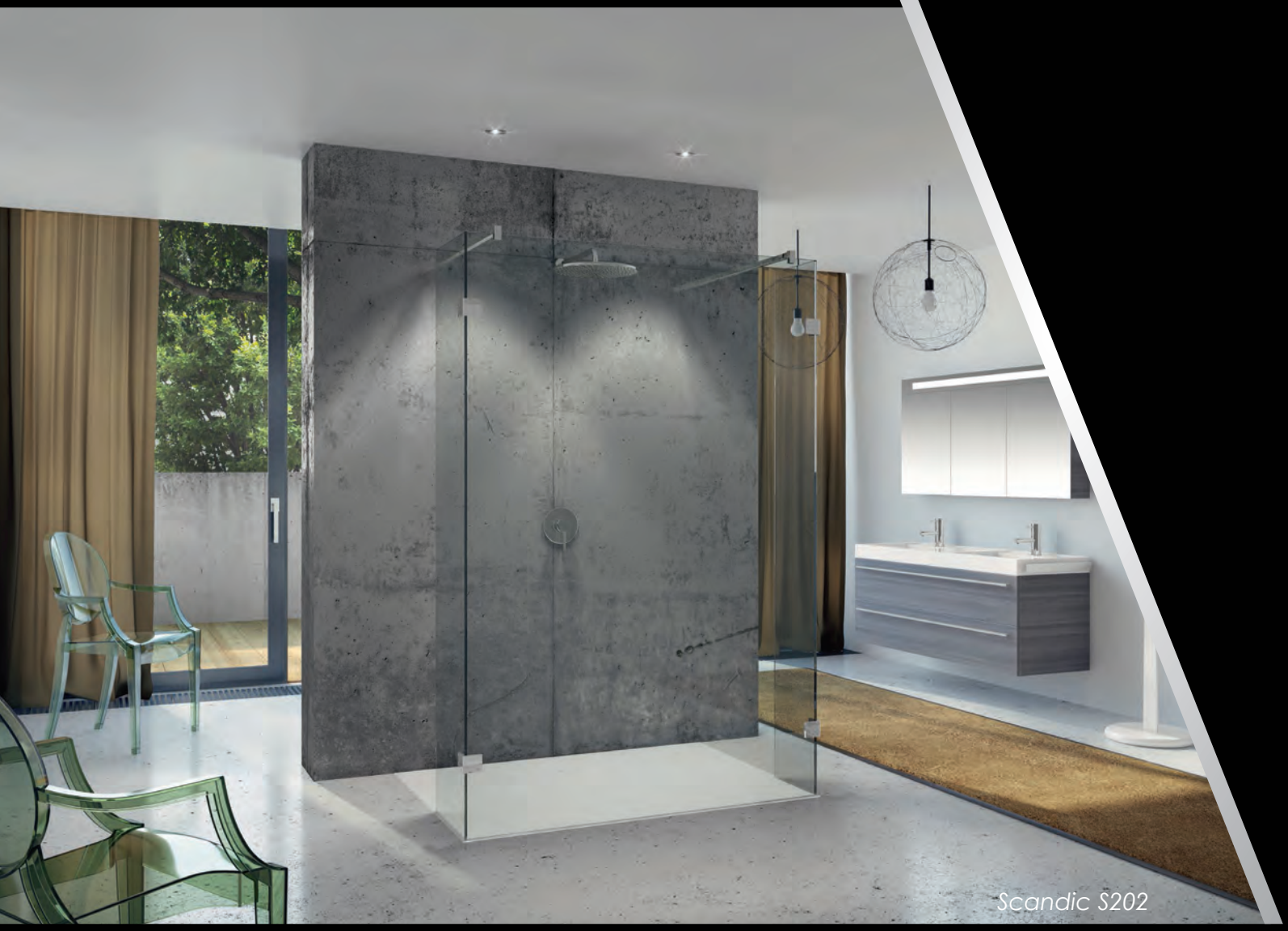

Scandic S202

Scandic

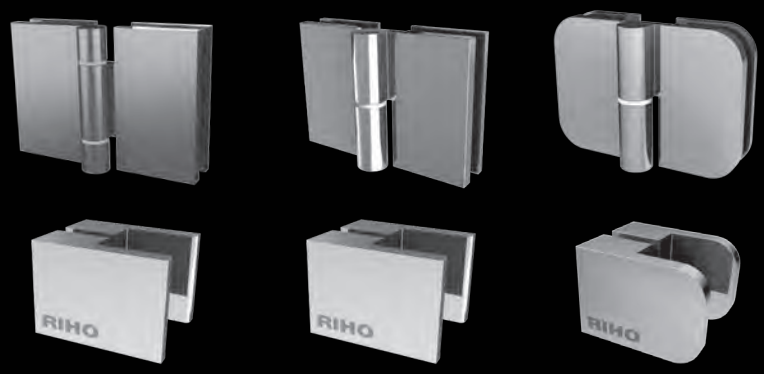

Scandic *Scandic Lift* *Scandic Soft*

Scandic

Scandic S405

Scandic S104

Scandic S402

funny

Funny Baths

RIHO *limited*

vany funny baths

Wyjątkowe, ręcznie malowane wanny

Painting Line

Motive Line

unny

Special Line

Wzory Funny Baths są wykonywane na wannach:

Seth

Lusso

vany funny baths

Wanny z serii Special Line są wyceniane indywidualnie.

Istnieje możliwość wykonania wzorów według projektu klienta

Neo

Lima

Nazwa i wymiar	Kod	Ceny	
		Painting Line	Motive Line
SETH 180x86	BB22	9 440	6 700
NEO 140x140	BC34	9 130	6 390
NEO 150x150	BC35	9 130	6 390
LIMA 150x70	BB40	7 910	5 330
LIMA 160x70	BB42	7 910	5 330
LIMA 170x75	BB44	7 910	5 330
LIMA 180x80	BB46	8 680	6 090
LIMA 190x90	BB48	8 680	6 090
LIMA 200x90	BB49	8 680	6 090
LUSSO 170x75	BA18	9 130	6 390
LUSSO 180x80	BA98	9 440	6 700
LUSSO 180x90	BA77	9 440	6 700
LUSSO 190x80	BA59	9 440	6 700
LUSSO 190x90	BA99	9 740	7 000
LUSSO 200x90	BA60	9 740	7 000

Więcej wzorów na ***www.riho.cz/funny-vany***

Ceny w PLN bez VAT, ważne od 01.04.2017

RIHO

www.riho-limited.pl