LG
Life's Good

Prestige
INVERTER V

Design klimatyzatorów Prestige LG jest nieporównywalny z żadnymi innymi tego typu urządzeniami na rynku. Teraz klimatyzator staje się eleganckim elementem wystroju wnętrza Twojego domu.

Stylowy deseń

Głęboko perforowana struktura przedniego panela tworząca stylowy design.

Struktura plastra miodu

Unikalny kształt wlotu powietrza inspirowany strukturą plastra miodu.

Eleganckie ruchy

Dystyngowany ruch łopatek i panela przedniego doskonale wpasowuje się w elegancki design obudowy klimatyzatora.

Magiczny wyświetlacz

Dyskretnie wkomponowany w obudowę wyświetlacz LED, emitujący delikatne światło, jest widoczny tylko w trakcie pracy klimatyzatora.

Prestige
INVERTER V

H09MW / H12MW

H09AW
H12AW

Najwyższa wydajność energetyczna | Silnik BLDC | Ukośne łopatki wentylatora | Cicha praca | Automatyczne oczyszczanie Plasmaster | Jonizer Plasmaster | Filtr w kształcie plastra miodu | Filtr antywirusowy | Filtr antyalergiczny | Tryb Jet Cool | 4-kierunkowy wypływ powietrza | Łatwa i szybka instalacja | Stylowy design

Model				9K	12K
Jednostka wewnętrzna				H09MW NM0	H12MW NM0
Jednostka zewnętrzna				H09MW UM0	H12MW UM0
Jednostka wewnętrzna					
Wydajność	Chłodzenie	min.	W	300	300
		średnia	W	2 520	3 500
		max	W	3 800	4 040
	Grzanie +7°C	min.	W	300	300
		średnia	W	3 200	4 000
		max	W	6 000	6 500
	Grzanie -10°C	średnia	W	2 500	3 200
Pobór mocy	Chłodzenie	średni	W	450	760
	Grzanie +7°C	średni	W	570	800
E.E.R.			W/W	5,6	4,6
C.O.P.			W/W	5,6	5,0
Klasa wydajności energetycznej	Chłodzenie			A	A
	Grzanie			A	A
Roczne zużycie energii			kWh	225	380
Poziom hałasu	Chłodzenie	tryb snu	dB(A)	17	17
		nis./śr./wys.	dB(A)	25/33/38	25/33/39
	Grzanie	nis./śr./wys.	dB(A)	25/33/38	25/33/39
Poziom mocy akustycznej	Chłodzenie	wys.	dB(A)	57	57
Przepływ powietrza	Chłodzenie	tryb snu	m^3/min.	5,0	5,0
		nis./śr./wys.	m^3/min.	8,5/11,5/14,5	8,5/11,5/14,5
		max (Power)	m^3/min.	16,5	16,5
	Grzanie	nis./śr./wys.	m^3/min.	9,5/12,5/15,5	9,5/12,5/15,5
Osuszanie			l/h	1,5	1,7
Prąd pracy	Chłodzenie	średni	A	2,3	3,5
		max	A	5,5	6,0
	Grzanie	średni	A	2,9	3,8
		max	A	7,0	7,0
Prąd rozruchu	Chłodzenie	średni	A	2,3	3,5
	Grzanie	średni	A	2,9	3,8
Zasilanie			ø/V/Hz	1/220~240/50	1/220~240/50
Zabezpieczenie			A	C-15	C-15
Przewody zasilania	(do jedn. zewn.)		il. x mm^2	3x1.0	3x1.0
Sterowanie i zasilanie	(pomiędzy jedn.)		il. x mm^2	4x1.0	4x1.0
Moc silnika wentylatora			W	20	20
Waga			kg	11,5	11,5
Wymiary	(szer.xwys.xgł.)		mm	875x295x235	875x295x235
Jednostka zewnętrzna					
Zakres pracy	Chłodzenie	min. ~ max	°CDB	-10~48°C	-10~48°C
	Grzanie	min. ~ max	°CWB	-15~24°C	-15~24°C
Poziom hałasu	Chłodzenie	wysoki	dB(A)	45	45
	Grzanie	wysoki	dB(A)	45	45
Poziom mocy akustycznej	Chłodzenie	wysoki	dB(A)	65	65
Przepływ powietrza	Chłodzenie	wysoki	m^3/min.	33	33
Długość instalacji	Całkowita (zew./wew.)	min.	m	3	3
		max	m	20	20
	Różnica poziomów	max	m	10	10
Przyłącza rur	Ciecz	średnica zewn.	mm	6.35	6.35
		średnica zewn.	cale	1/4	1/4
	Gaz	średnica zewn.	mm	9.52	9.52
		średnica zewn.	cale	3/8	3/8
	Skropliny	średnica zewn.	mm	21.5	21.5
		średnica zewn.	cale	0.85	0.85
Typ sprężarki				2-rotacyjna	2-rotacyjna
Czynnik chłodniczy	Typ			R410A	R410A
	do 12,5 m		g	1150	1150
	Dodatkowa ilość		g/m	20 (powyżej 12.5m)	20 (powyżej 12.5m)
Moc silnika wentylatora			W	45	45
Waga			kg	35	35
Wymiary	(szer.xwys.xgł.)		mm	770x545x288	770x545x288

Uwagi:

1. **Wydajności mierzone w następujących warunkach:**
   - Chłodnicza - przy parametrach: temp. wewn. 27°C suchy termometr / 19°C mokry termometr; temp. zewn. 35°C suchy termometr/24°C mokry termometr,
   - Grzewcza - przy parametrach: temp. wewn. 20°C suchy termometr / 15°C mokry termometr; temp. zewn. 7°C suchy termometr/6°C mokry termometr.
2. **Roczne zużycie energii:** w oparciu o średnią pracę urządzenia przez 500 godzin w roku przy nominalnym obciążeniu.
3. **Wymiary i dane techniczne mogą ulec zmianie.**

Prestige
INVERTER V

H09MW / H12MW

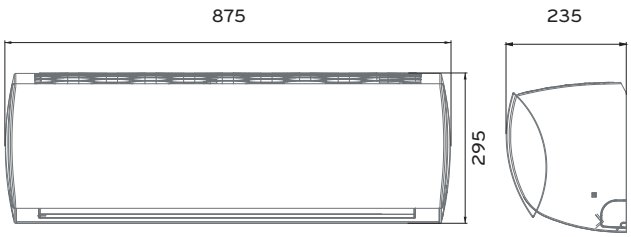

H09MW / H12MW (OBUDOWA **UL2**)

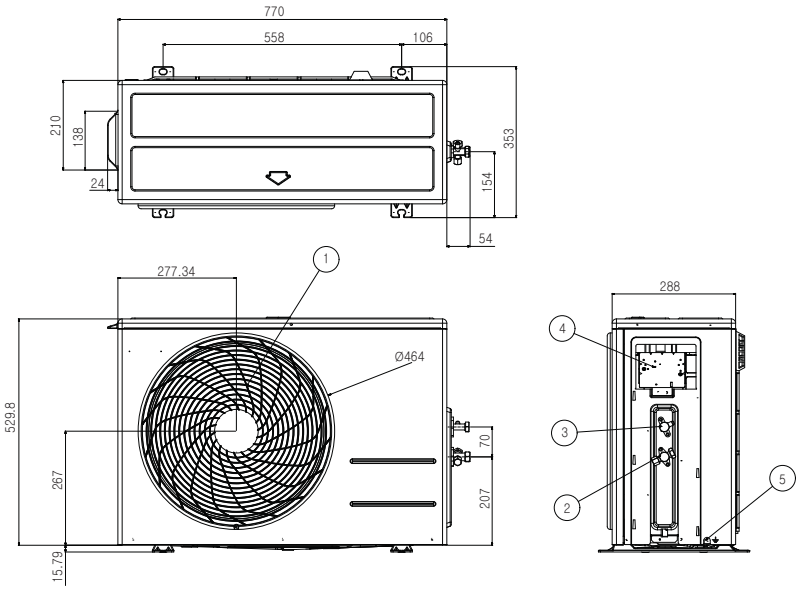

(Jednostka: mm)

	Nazwa elementu
1	Kratka wylotu powietrza
2	Przyłącze rur z czynnikiem chłodniczym (gaz)
3	Przyłącze rur z czynnikiem chłodniczym (ciecz)
4	Przyłącze zasilania i sterowania
5	Przyłącz uziemienia

LG Electronics Polska

BIURA:
Biuro Główne
LG Electronics Polska
02-342 Warszawa, Al. Jerozolimskie 162A
tel. (22) 48 17 100, fax (22) 48 17 222
klimatyzacja-warszawa@lge.pl

Oddział Wrocław
55-040 Kobierzyce (Bielany Wrocławskie),
ul. Szwedzka 5A
tel. (71) 73 44 401-403
fax (71) 73 44 400
klimatyzacja-wroclaw@lge.pl

Oddział Gdynia
81-300 Gdynia,
ul. Sportowa 8
tel. (58) 73 16 410-412
fax (58) 73 16 413
klimatyzacja-gdynia@lge.pl

Oddział Poznań
61-131 Poznań
ul. Arcybiskupa Baraniaka 88B bud C
tel. (61) 62 59 943
fax (61) 62 59 940
klimatyzacja-poznan@lge.pl

Oddział Katowice
41-500 Chorzów
ul. Katowicka 47 (Silesia Office Center)
tel. (32) 621 04 33
fax (32)621 04 30
klimatyzacja-katowice@lge.pl

LG Electronics Polska zastrzega sobie prawo do wprowadzania zmian w produktach bez uprzedzenia.